先進の個性

Victor

"HIS MASTER'S VOICE"

サービスマニュアル

D/Aコンバーター

XP-DA1000A

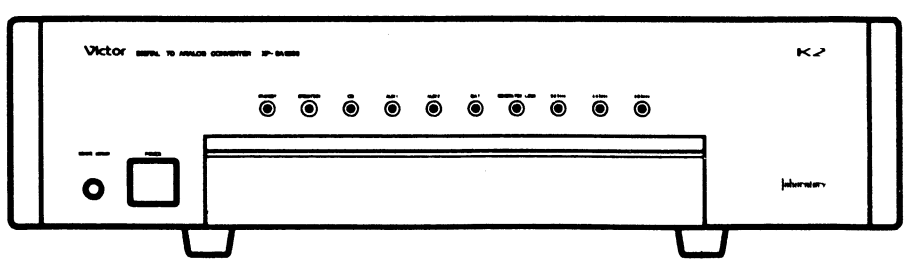

標準価格(税別) : 600,000 円

(注) 1. ⚠マーク及び網がけ▒の部品は安全上重要な部品です。部品交換の際は、安全維持のため必ず指定の部品をご使用下さい。
2. 本機の外観及び仕様は、製品改善のため予告なく変更することがあります。
3. この資料に掲載されている表示価格は消費税抜きです。
4. ICの説明、主要波形一覧についてはXP-DA1000 (No.11358)を参照ください。

目次

安全上の注意	1-2	分解方法	1-13
仕様	1-4	調整方法	1-18
寸法図	1-5	基準回路図	折込
取扱説明書	1-6	基板図	折込
ブロックダイアグラム	1-12	部品リスト	別冊折込

1993年7月 No. 11523

安全上の注意

・工場から出荷されるときには、各種製品安全等に関する法律に準拠したチェックが行われておりますので、回路・構造等の変更は絶対にしないでください。
・サービス時においても、次のことを必ず実施してください。

修理内容に係る安全点検

1．サービスのとき、特に注意を要する個所については、キャビネット、シャーシ部品などにラベルや捺印で注意事項を表示しています。
これらの注意書き及び取扱説明書等の注意事項を必ずお守りください。

2．部品表の ⚠ マーク及び基準回路図上の（▒）部品は、安全上重要な部品です。
部品交換をする場合は、必ず指定の部品を使用してください。
（注）・安全指定部品の中には、ブラウン管使用機器のX線指定部品及び不要輻射波防止、その他の各種法規制により指定される部品も含みます。

3．内部配線は指定のものを使用してください。
（例）・ビニールチューブをかぶせてあるもの
・二重被覆ワイヤ
・高圧リード

4．危険がある充電部に使用する絶縁物は、指定のものを使用してください。
（例）・テープ　・スペーサ　・バリア
・ビニールチューブ　・トランジスタの絶縁シート

5．AC 1次側の部品（電源トランス、電源スイッチ、電源コード、雑音防止用コンデンサ等）を交換したとき、ワイヤをからげて半田付けしてください。（図-1）

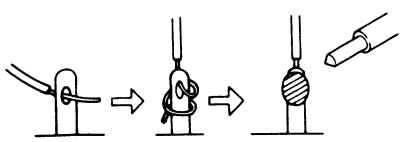

図-1

6．1．ワイヤが発熱体（ヒートシンク、OMR、ヒューズ抵抗他）に接触しないようにしてください。
2．発熱体は初期の取付状態を必ず維持してください。基板より浮かせてあるものは5 mm以上を保持する必要があります。（図-2）

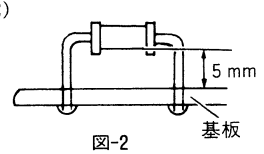

図-2

7．交換したワイヤがバリのある部分に接触しないようにしてください。

8．電源コードを交換したとき10～15 kg程度の力であらゆる方向に引っぱってみて、電源コードがずれないことを確認してください。（図-3）

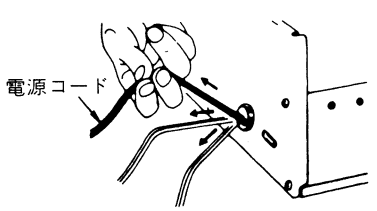

図-3

9．ブラウン管使用の機器でX線に対しては、ブラウン管・高圧周辺回路等に配慮し、安全を確保しています。従って、高圧周辺回路を修理するときは、ブラウン管など指定の部品を使用し、回路変更は絶対に行わないでください。
指定以外の修理は高圧が上昇し、ブラウン管からX線が発生するもとになります。

10．トランス交換等により、やむを得ず圧着コネクタを交換するときは、危険防止のため下記の手順に従って確実に行ってください。

使用コネクタ部品番号	使用工具（電工ペンチ）
E03830-001	マーベル No. 400-A 購入先： （株）トーツーハン

（注）・指定された工具以外（ラジオペンチ等）は使用しないでください。

・交換方法
1．交換すべきコネクタの根元からワイヤを切断します。（図-4）
（注）・一度使用したコネクタの再使用はしないでください。

図-4

2．ワイヤの芯線が15 mm程度出るように被膜をとります。（図-5）
（注）・より線の場合は、芯線をより合わせてください。
・電源コード又はトランスのリードワイヤが短くなり、余裕がない状態になるときは、コードクランプの位置を移動してください。

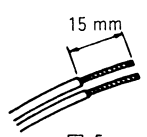

図-5

3．接続するワイヤの長さを揃えてコネクタを充分差し込みます。（図-6）

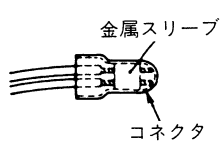

図-6

4．コネクタ内部の金属スリーブのほぼ中央を、図-7に示すように電工ペンチの2番目（2.0）の凹み部分で圧着します。（注）・最後まで完全に圧着してください。

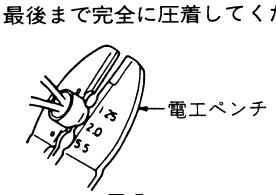

図-7

5．圧着終了後は図-8中で示す4点を確認してください。

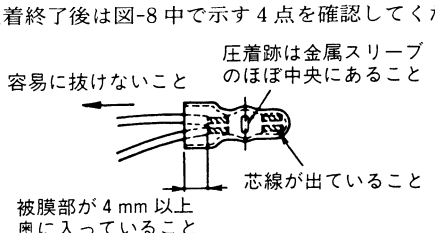

図-8

修理後の安全点検

（サービスした個所の周辺を劣化させてしまったところがないか、又、サービスのために取り外したネジ・部品・配線がもとどうりになっているかなどを点検し、さらに次のような試験を行って安全性が完全に確保されていることを確認してください。）

1．絶縁抵抗試験

電源さし込みプラグ両端子と外部露出部（RF 端子、アンテナ端子、VIDEO/AUDIO 入出力端子、マイク端子、イヤホン端子他）間が規定の絶縁抵抗であること。

標準電源電圧	絶 縁 抵 抗
AC 100V	1 MΩ 以上/500V DC
AC 100V～240V（マルチ電源）	

2．絶縁耐圧試験

電源さし込みプラグ両端子と外部露出部（RF 端子、アンテナ端子、VIDEO/AUDIO 入出力端子、マイク端子、イヤホン端子他）間が規定の絶縁耐圧をかけ、異常がないこと。

標準電源電圧	絶 縁 耐 圧
AC 100V	AC 1kV 1分間
AC 100V～240V（マルチ電源）	AC 1.5kV 1分間

3．空間距離

一次回路の半田付けを行った場合、半田付けを行った端子間及び端子と、そのまわりの金属部分との空間距離 (d), (d') が規定以上あること。(図-9)

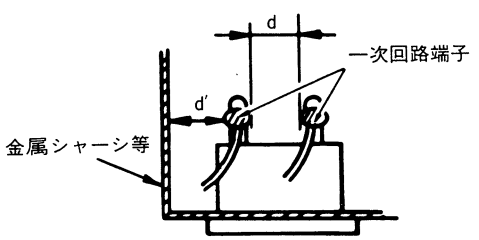

図-9

標準電源電圧	空間距離 (d) (d')
AC 100V	3 mm 以上
AC 100V～240V（マルチ電源）	4 mm 以上

4．リーク電流試験

外部露出部（RF 端子、アンテナ端子、VIDEO/AUDIO 入出力端子、マイク端子、イヤホン端子他）とアース間が規定値以下のリーク電流であること。

・測定方法（電源は「入」の状態）

外部露出部と大地アース、電源さし込みプラグ両端子間に負荷 (z) を入れ、その両端を AC ボルトメータで測定する。

「抵抗に流れる電流」の測定は、図-10 に示す方法に より行う。

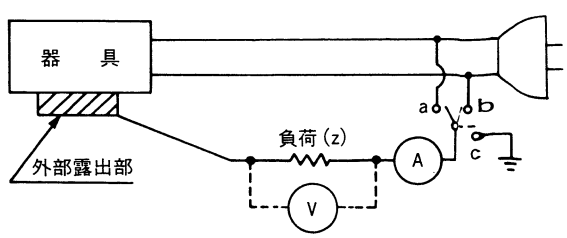

図-10

標準電源電圧	負　荷 (z)	リーク電流 (i)	測定個所 (a,b,c)
AC 100V	1 kΩ	i ≦ 1.0 mArms (V ≦ 1.0 Vrms)	外部露出部

仕様

形式：デジタル-アナログコンバーター
フォーマット：EIAJ.標準 フォーマット
サンプリング周波数32kHz, 44.1kHz, 48kHz
D/Aコンバーター：リニア20ビット コンビネーション 4DAC
デジタルフィルター：20ビット 8倍オーバーサンプリング

特性
周波数特性：5.0Hz～20kHz(±0.15dB)
全高調波歪率：0.002%(EIAJ)
ダイナミックレンジ：100dB(EIAJ)
S／N：112dB(EIAJ)
チャンネルセパレーション：100dB(EIAJ)

デジタル信号入力（光，同軸切換スイッチ付）
CD, AUX1, AUX2, DAT (PB)
光（光入力レベル）：－23～－14dBm
同軸（入力感度／入力インピーダンス）：$0.5V_{P-P}$／75Ω
デジタル信号出力（光，同軸並列出力）
DAT (REC)
光（光出力レベル）：－15～21dBm（基準光ファイバ出力端）
同軸（出力レベル／出力インピーダンス）：$0.5V_{P-P}$ 75Ω負荷／75Ω
*同軸信号出力周波数（光，同軸並列出力）
AUX1, DAT (PB)：32kHz± 2 Hz
CD, AUX1, DAT (PB)：44.1kHz± 1 Hz
AUX1, DAT (PB)：48kHz± 2 Hz

*デジタル信号のサンプリング周波数を検出し、それに対応した
サンプリング周波数の同期信号を出力します。

アナログ信号出力

バランス出力(定格出力レベル/出力インピーダンス)：5.0Vrms／200Ω

アンバランス出力(定格出力レベル/出力インピーダンス)：2.5Vrms／100Ω

電源電圧：AC100V(50Hz / 60Hz)
消費出力：40W(㊦電気用品取締法による)
重量：18kg

付属品

リモコン送信機(RM-SD1000)：1
乾電池(単4)：2
ねじ：8
ポリッシングクロス：1

(注) ・本機の仕様および外観は，改善のために予告なく変更することがあります。

寸法図

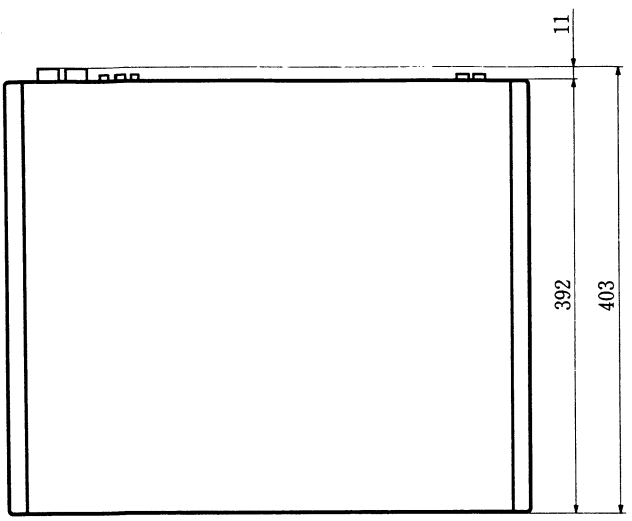

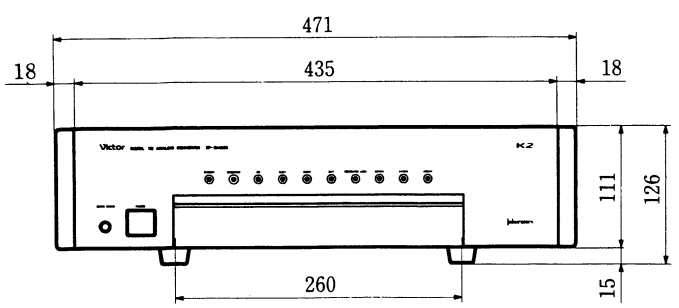

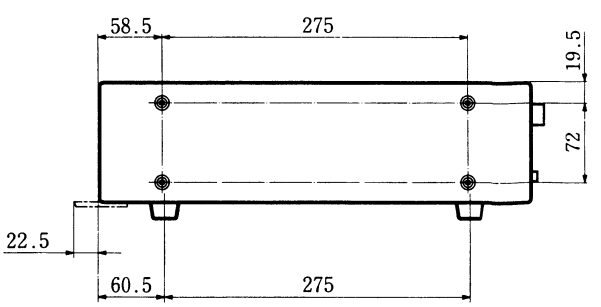

(単位：mm)

主な特長

K2インターフェース

符号伝送技術を導入することにより，デジタル歪の原因となるジッターやリップル等の影響をなくし，より高忠実度のデジタル-アナログ変換を行っています。

ジェネレーターロック

シンクロ端子を装備し，K2インターフェイスの特長をさらに高めるジェネレーターロック動作対応です。本機にジェネレーターロック対応のCDプレーヤー等を組み合わせると，より良い音質で音楽がお楽しみいただけます。

フルタイム20ビット•8倍オーバーサンプリング コンビネーション4DAコンバーター搭載

厳選したDAコンバーターとディスクリートパーツで構成した下位ビット用DAコンバーターによるフルタイム20ビット・8倍オーバーサンプリングコンビネーション4DAC 搭載により，微小な音をより正しく再生します。

3電源トランスによる完全デジタル／アナログ分離

K2エンコーダー部／K2デコーダー部／アナログ部の電源は，トランスを分離し，符号外成分が電源部からアナログ回路へ侵入するのを防いでいます。

8ブロック・コンストラクション

デジタルI/O, K2インターフェース, デジタルフィルター, DAコンバーター, 各種電源部などの8ブロックを構造的に分離し，さらに通信機グレードの徹底したシールドを施して，相互干渉を無くしています。

回路ブロックのフローティング

シャーシを強化しただけでなく，各ブロックをシャーシからフローティングさせ，各ブロック間の相互干渉の軽減や電源トランスの振動，外部音圧による共振等から完全に分離しています。

豊富な入出力

・デジタル入力4系統（光・同軸切換スイッチ付）*
・デジタル出力1系統（光・同軸並列）
・アナログ出力1系統（バランス・アンバランス並列）
・将来の発展性を考慮したシンクロ出力2系統（光×2・BNC同軸×2）装備
・リモコンによる入力切換が可能です。
*「光」はOPTICAL,「同軸」はCOAXIALを意味します。

使用上の注意

安全上のご注意

電　源

電源は必ずAC（交流）100Vをご使用ください。
電源周波数については，50Hz，60Hzいずれの地域でもそのまま使用できます。

電源コード

電源コードを抜き差しするときには，必ず電源プラグを持って行ってください。
コードを引っぱったり，折り曲げたり継ぎたしたり，あるいはぬれた手でさわったりした場合，火災や感電の原因となります。
旅行などで長時間ご使用にならないときには，電源プラグをコンセントから抜いておきましょう。

異常現象が起きたら

煙が出ている，変な臭いがする…などの故障状態のまま使用すると危険です。急いで電源プラグを抜いて販売店にご相談ください。

内部点検

本機の内部に触れることは，危険でしかも故障の原因となることがありますので，内部点検および調整は，販売店にご相談ください。

水は大敵

本機の上に花瓶など，水の入った容器は置かないでください。
もし，水が入った場合には，電源プラグを抜いて，販売店にご相談ください。

外国での使用

本機は日本国内用に作られていますので，「電源電圧」の異なる外国では使用できません。

取り扱い上のご注意

設置場所について

長くご愛用いただくために，次の点に配慮しながら設置してください。
・周囲温度が極端に低すぎたり，高すぎたりしない所。
・水気や油煙の当たらない所。
・ほこりや振動の少ない所。
・水平で安定した所。
なお，他のAVシステムなどと組み合わせて使用する場合，設置の仕方によってはノイズを発生する場合があります。
そのようなときには，本機を離してお使いください。

露付現象

寒い所から急に温かい場所へ移動すると，移動した直後正常に働かないことがあります。これは，内部に露が発生するためで，しばらくすると正常にもどります。

キャビネットの手入れ

汚れがひどい場合には，中性洗剤などで汚れを落とし，添付のポリッシングクロス等乾いた柔らかい布でむらなくキャビネット全体を拭きとってください。(洗剤をご使用の際は，その注意書きに従ってください。)
なお，シンナーやベンジン，殺虫剤など揮発性のものをかけたりすると，変色することがあります。

各部の名称と動作

フロントパネル部

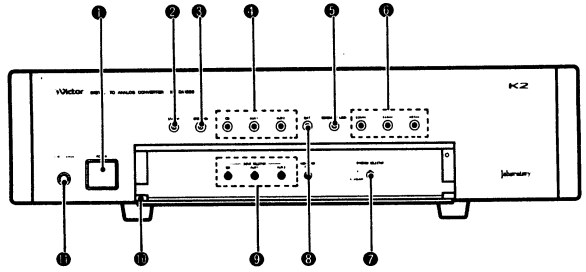

❶POWERスイッチ
電源のON/OFFをします。
ボタンを押す度にON/OFFが切り換わります。

❷STANDBYインジケーター
内部回路が安定状態になるまで点灯し，その間 音は 出ません。

❸OPERATIONインジケーター
内部回路が安定状態になると点灯します。

❹インプットソースインジケーター
INPUT SELECTOR で選んだソースに対応したインジケーターが点灯します。

❺GENERATOR LOCKインジケーター
ジェネレーターロック動作になると点灯します。
※ジェネレーターロックの項(6ページ)をご参照ください。

❻サンプリング周波数インジケーター
再生信号のサンプリング周波数に対応して点灯します。
32kHz ：DBS-Aモード　DAT長時間モードなど
44kHz ：CDなど
48kHz ：DBS-Bモード DAT標準モードなど

❼SYNCHRO SELECTOR
ジェネレーターロック動作を行うとき AUTO 位置にします。通常はSTANDARD 位置にしておいてください。

❽MONITORスイッチ
DAT端子に接続した機器をモニターするときにONにします。ONにすると上部インジケーターが点灯します。レバーを押し下げる度にON/OFFが切り換わります。

❾INPUT SELECTORスイッチ
レバーを押し下げ，入力を選びます。

❿ドア
開閉はドア右側上部を押して下さい。

⓫REMOTE SENSOR
リモコンからの信号を受信します。

リヤ パネル部

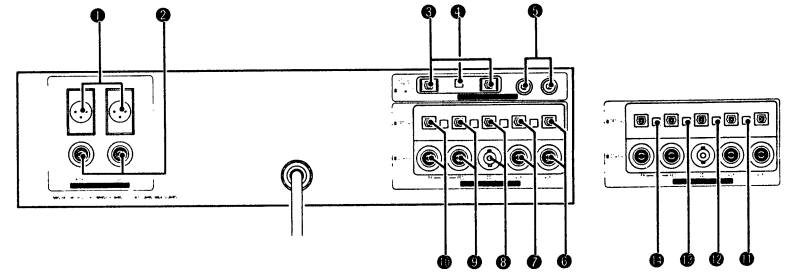

❶ANALOG OUTPUT（キャノン）端子
アナログ信号のバランス出力端子です。
アンプのバランス入力CD端子またはAUX端子へ接続します。

❷ANALOG OUTPUT（ピン）端子
アナログ信号のアンバランス出力端子です。
アンプのCD端子またはAUX端子へ接続します。

❸SYNC OUTPUT（光）端子
同期信号が光で出力されます。
同期信号（光）入力端子のあるCDプレーヤー，DATデッキに接続します。
※ジェネレーターロックの項(6ページ)をご参照ください。

❹OPTICAL OUTPUT ON/OFFスイッチ
(■：ON ▂：OFF)
❸のSYNC OUTPUTをON/OFFします。
❺のSYNC OUTPUT（BNC）端子出力を使用するときは，OFFにするとより良い音質で再生されます。

❺SYNC OUTPUT（BNC）端子
同期信号がこの端子より出力されます。
同軸ケーブルによる同期入力（同軸）端子のあるCDプレーヤー，DATデッキ等に接続します。
※ジェネレーターロックの項(6ページ)をご参照ください

❻AUX2　デジタル入力端子
光ケーブルによる接続をする時は、上段の光入力端子に接続します。同軸ケーブルによる接続をする時は、下段の同軸入力端子に接続します。

❼AUX1　デジタル入力端子
光ケーブルによる接続をする時は、上段の光入力端子に接続します。同軸ケーブルによる接続をする時は、下段の同軸入力端子に接続します。

❽CDデジタル入力端子
光ケーブルによる接続をする時は、上段の光入力端子に接続します。同軸ケーブルによる接続をする時は、下段の同軸入力端子に接続します。

❾DAT-REC端子
INPUT SELECTORで選択されたデジタルソースが出力します。光ケーブルによる接続をする時は、上段の光入力端子に接続します。同軸ケーブルによる接続をする時は、下段の同軸入力端子に接続します。

❿DAT-PB 端子
光ケーブルによる接続をする時は、上段の光入力端子に接続します。同軸ケーブルによる接続をする時は、下段の同軸入力端子に接続します。

⓫AUX2の入力切換スイッチです。光入力と同軸入力を切り換えます。(■:光入力 ▂:同軸入力)

⓬AUX1の入力切換スイッチです。光入力と同軸入力を切り換えます。(■:光入力 ▂:同軸入力)

⓭CD　の入力切換スイッチです。光入力と同軸入力を切り換えます。(■:光入力 ▂:同軸入力)

⓮DAT-PBの入力切換スイッチです。光入力と同軸入力を切り換えます。(■:光入力 ▂:同軸入力)

接　　続

■アナログ出力の接続方法■

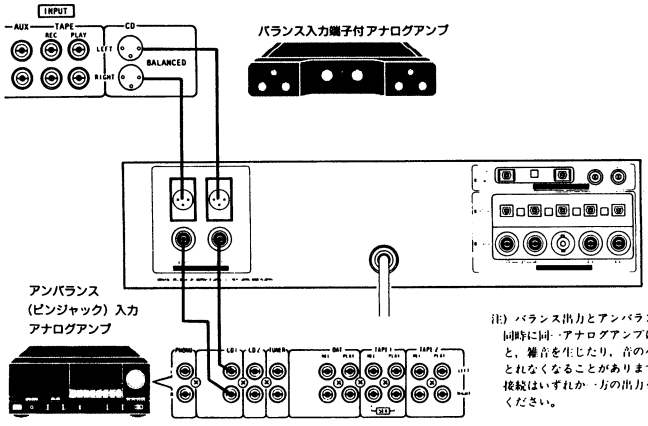

注) バランス出力とアンバランス出力を同時に同一アナログアンプに接続すると、雑音を生じたり、音のバランスがとれなくなることがあります。接続はいずれか一方の出力を接続してください。

■デジタル入力の接続方法■

1. 一般的な接続例

ここでは同軸ケーブルによる接続例を示しますが，光ケーブルを使用する場合，同軸入力端子に対応した光入力端子に，光ケーブルを接続してください。

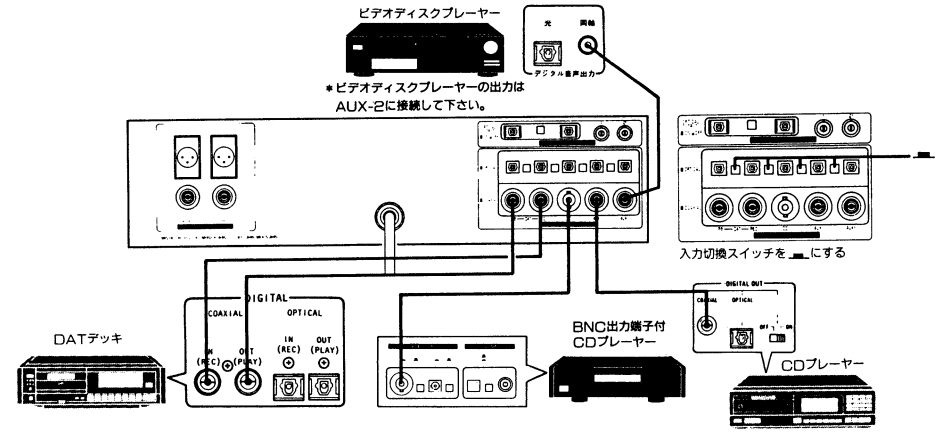

2. GENERATOR LOCK接続例 (光ケーブルで接続する場合)

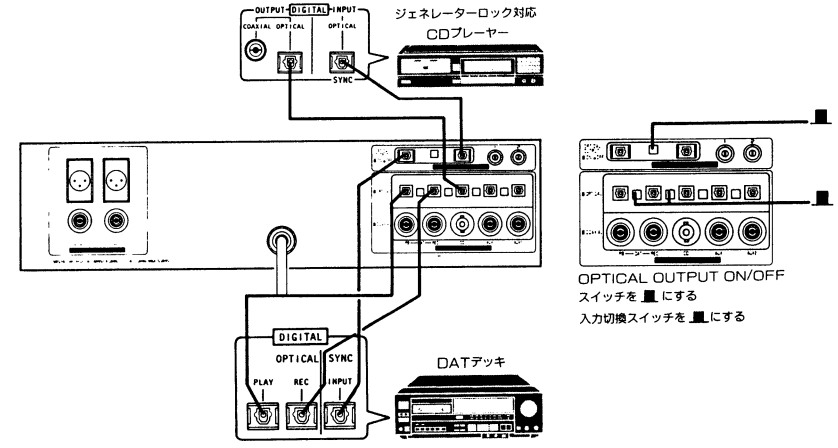

3．GENERATOR LOCK接続例

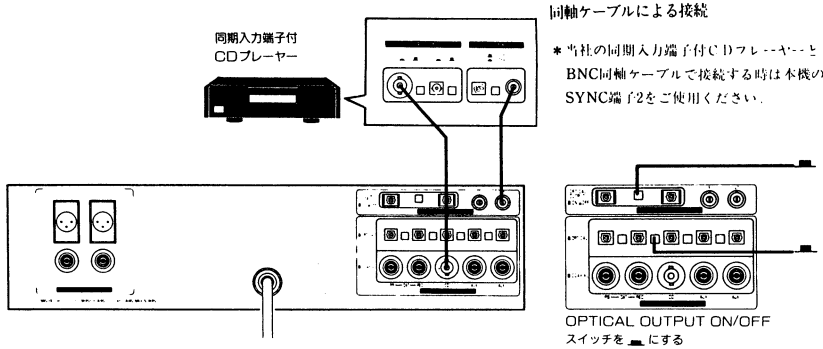

4．GENERATOR LOCK接続例［DAP（デジタル信号処理）ユニットと接続する場合］

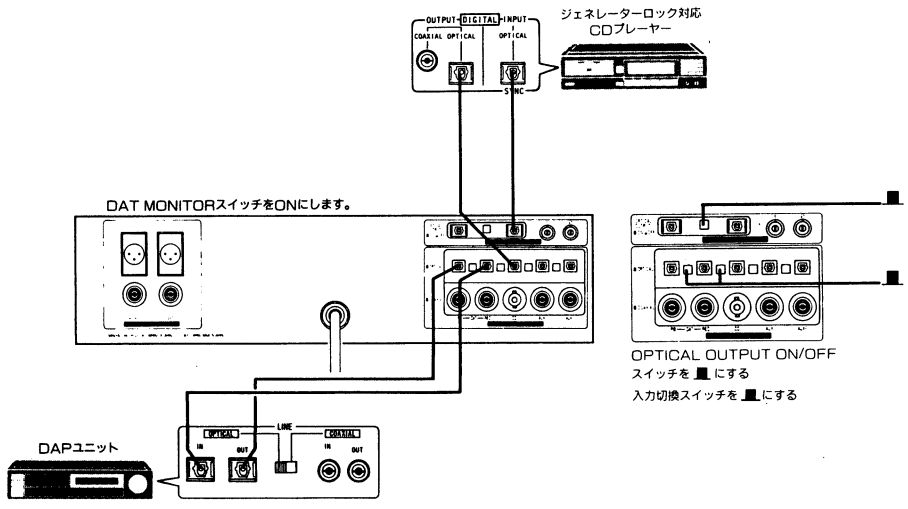

リモコン

■リモコン操作■

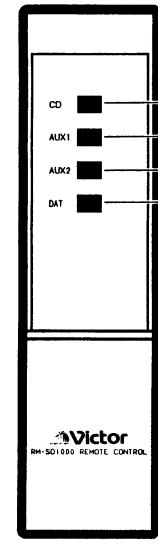

＊リモコンは本機の入力切り換えのみ行ないます。
リモコンの操作範囲は約7mです。

CD端子に接続したCDプレーヤーを選択するとき
AUX1端子に接続した機器を選択するとき
AUX2端子に接続した機器を選択するとき
DAT端子に接続した機器を選択するとき

■電池の入れかた■

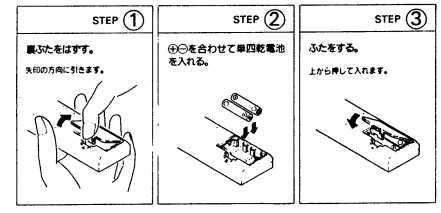

電池の交換
・リモコン操作ができる範囲が短くなってきたら、電池を交換してください。
・種類の異なる電池や使用済の電池を混ぜて使用しないでください。
・長時間使用しないときは、電池液もれによる故障防止のため電池を取り出しておいてください。

サイドウッドについて

本機左右側面のサイドウッドは，六角レンチ(4ミリ）で取り外すことができます。

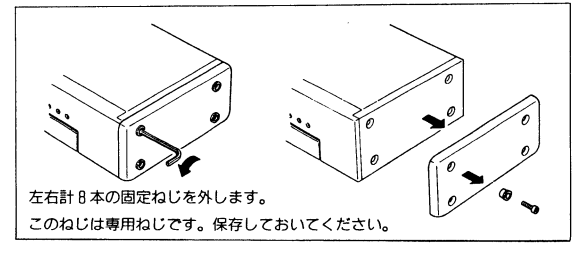

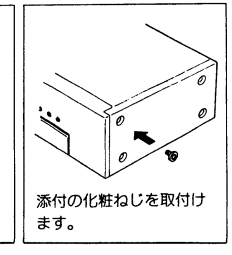

操　作

■一般的な接続をした場合■

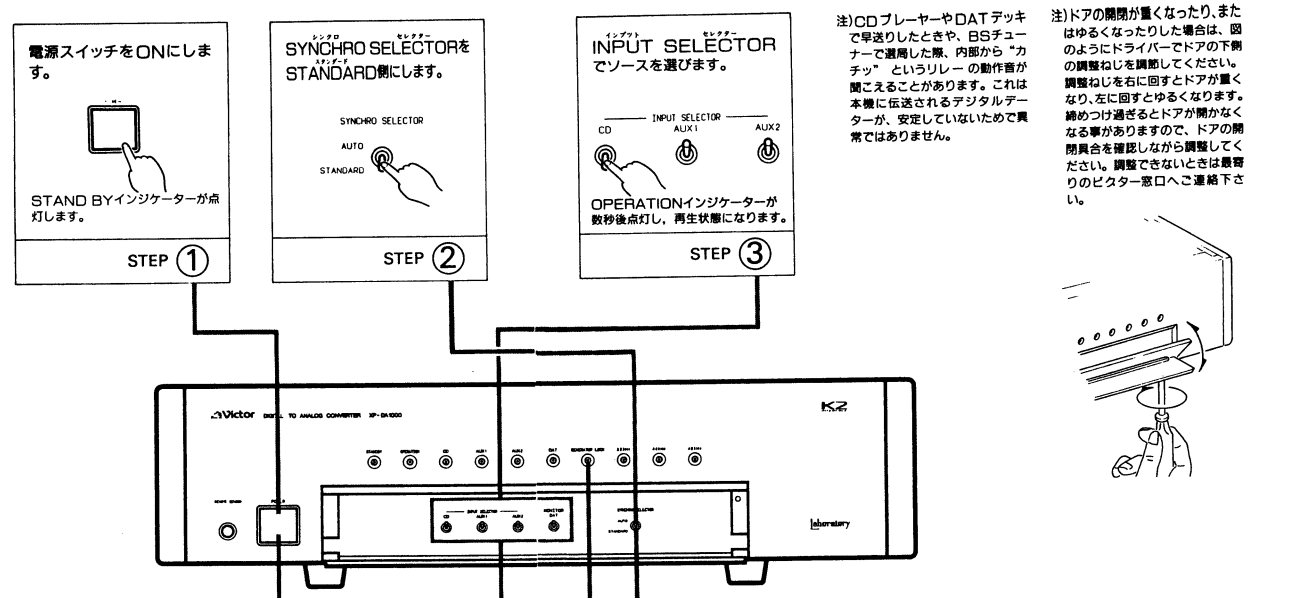

注)CDプレーヤーやDATデッキで早送りしたときや、BSチューナーで選局した際、内部から“カチッ”というリレーの動作音が聞こえることがあります。これは本機に伝送されるデジタルデーターが、安定していないためで異常ではありません。

注)ドアの開閉が重くなったり、またはゆるくなったりした場合は、図のようにドライバーでドアの下側の調整ねじを調節してください。調整ねじを右に回すとドアが重くなり、左に回すとゆるくなります。締めつけ過ぎるとドアが開かなくなる事がありますので、ドアの開閉具合を確認しながら調整してください。調整できないときは最寄りのビクター窓口へご連絡下さい。

■ジェネレーターロック接続した場合■

接続した機器の電源をONにし，各機器を動作状態にします。

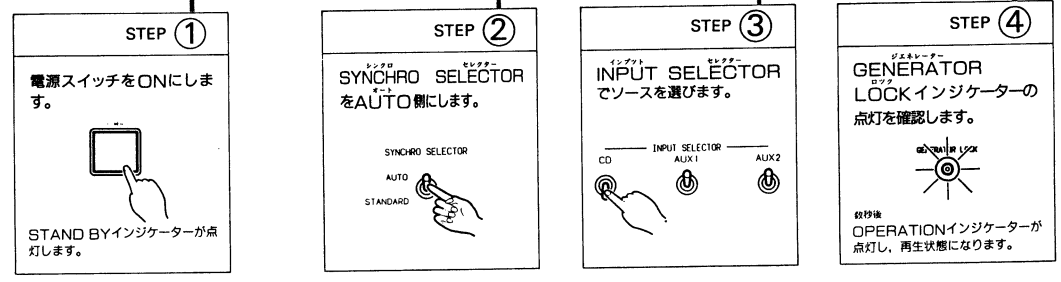

ジェネレーターロックについて

1. GENERATOR(ジェネレーター) LOCK(ロック)とは

ジェネレーターロック動作では，DAコンバーター回路の近くに配置されたマスタークロックジェネレーターから同期用クロックが供給され，各ソース機器から送り出されるデジタル信号と同期関係を保ちながら信号を読み取ります。このため，送り出されるデジタル信号に，伝達に伴うジッターが生じても影響を受けることなく，正確なマスタークロックタイミングで，D/A（デジタル-アナログ）変換が行えます。優れたデジタル伝送方式として，録音スタジオ等のプロオーディオの分野で採用されているこの方式による動作では，本機の特徴であるK2インターフェイスがより効果的に機能し，より良い音質で音楽がお楽しみいただけます。

当社発売予定のジェネレーターロック対応CDプレーヤー，DATデッキや同期入力（サンプリング周波数同期型）端子を装備しているCDプレーヤー等を本機と組み合わせると，ジェネレーターロック動作が実現出来ます。

2. 本機のGENERATOR(ジェネレーター) LOCK(ロック)について

現在，デジタルオーディオ機器のサンプリング周波数は3種類（32kHz，44.1kHz，48kHz）ありますが，本機では，このいずれに対してもGENERATOR LOCK動作が可能です。

本機に接続されたCDプレーヤー，DATデッキのサンプリング周波数を検出し，それに対応したマスタークロックを自動切り換えし，送信します。CD端子はCDプレーヤー専用端子となっており，AUX 1 端子，DAT端子は，CDプレーヤー，DATデッキ等，3 周波数自動対応となっています。またAUX2端子は動作しません。なお，本機は，デジタル伝送の途中にDAP（デジタル信号処理）ユニット等を挿入しても，ジェ

入力＼モード	STANDARD	GENERATOR LOCK
CD	32,44.1,48kHz	44.1kHz
AUX1	32,44.1,48kHz	32,44.1,48kHz
AUX2	32,44.1,48kHz	動作しません
DAT	32,44.1,48kHz	32,44.1,48kHz

3. 使用上の注意

ジェネレーターロック動作を行なうためには，次の条件が揃うことが必要です。

① CDプレーヤーやDATデッキが，ジェネレーターロック対応であること，または同期入力端子を備えていること。
② デジタル信号及び同期信号伝送ケーブルが，各々正しく本機とCDプレーヤー，DATデッキ間に接続されていること。
③ 本機の電源投入前に，CDプレーヤーおよびDATデッキが電源ON状態になっていること。
④ SYNCHRO SELECTORが"AUTO"位置になっていること。

同期信号伝送ケーブルが正しく接続されていない状態では，SYNCHRO SELECTORをAUTO位置にしたとき，通常はGENERATOR LOCKインジケーターは点灯せず，一定時間後自動的にSTANDARD動作になります。この時ごくまれですが，GENERATOR LOCKインジケーターが周期的に点滅することがあります。これは，本機のマスタークロックと接続されたセットのマスタークロックの周波数が極めて近いために生じる現象で，異常ではありません。このようなときは，同期信号伝送ケーブルを正しく接続するか，SYNCHRO SELECTORをSTANDARD位置に設定してください。

本機のGENERATOR LOCKについてのお問合せ，御質問がありましたらお客様ご相談センターへ御連絡ください。

故障と思う前に

音が出ない

入力・出力コードの接続と本機の接続端子の入力切換スイッチの設定を確認してください。

本機のINPUT SELECTORスイッチの操作を確認してください。

本機を接続しているアンプやCDプレーヤーなどのスイッチの位置を確認してください。

ブーンというハム音が出る

各接続コードを確実に接続しなおしてください。

チューナー，テレビなどにノイズが発生する

本機とチューナー，テレビなどの設置場所を離してください。
また，本機をご使用にならないときは，電源を切ってください。

ビデオディスクを再生時音がとぎれることがある

ビデオディスクプレーヤーはAUX-2に接続してください。

保証とアフターサービス

保証書には購入年月日が必要

この商品には保証書を別途添付しております。保証書はお買いあげ販売店でお渡ししますので，所定事項の記入および記載内容をご確認いただき，大切に保存してください。

保証期間

保証期間は，お買いあげ日より1年間です。保証書の記載内容により，お買いあげ販売店が修理いたします。詳細は保証書をご覧ください。

アフターサービスのお問い合わせ

ご転居，ご贈答，その他ご不明の点は，お買いあげ販売店または別紙「ビクターサービス窓口案内」をご覧のうえ，もよりのサービス窓口にご相談ください。

保証期間後の修理

保証期間後の修理については，販売店にご相談ください。
修理によって機能が維持できる場合は，お客様のご要望により有料修理いたします。

補修用性能部品の保有期間

ステレオの補修用性能部品の最低保有期間は，製造打ち切り後8年です。この期間は，通商産業省の指導によるものです。なお，補修用性能部品とは，その製品を維持するために必要な部品です。

修理依頼

具合の悪い場合は，電源プラグをコンセントから抜いて，次のことをお知らせください。

・型名：XP—DA1000A
・住所，氏名，電話番号，道順：
・訪問希望日：
・故障状態をできるだけくわしく：

ブロックダイヤグラム

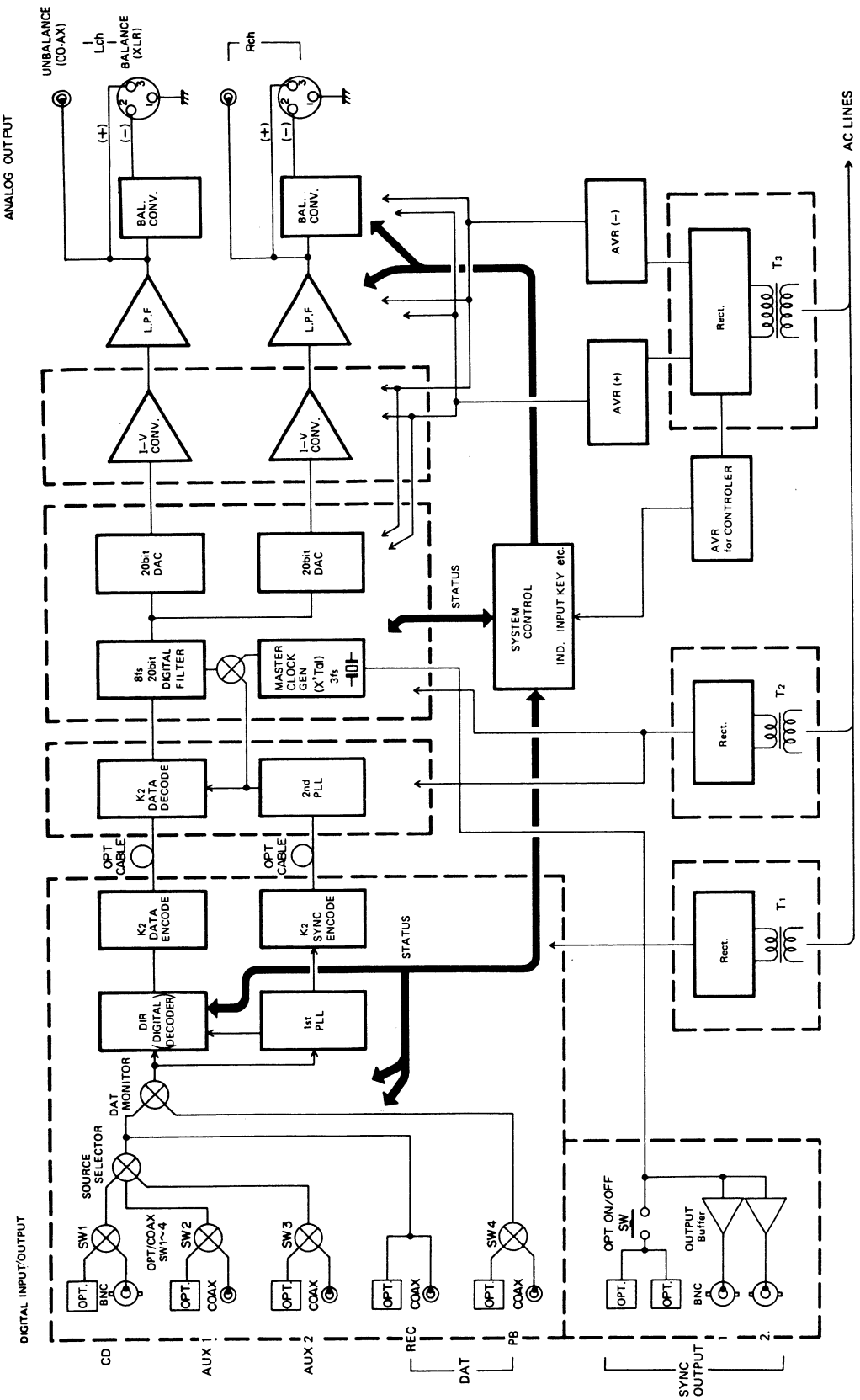
ANALOG OUTPUT
UNBALANCE (CO-AX)
BALANCE (XLR)
Lch
Rch
(+)
(-)
BAL. CONV.
L.P.F
I-V CONV.
20bit DAC
8fs 20bit DIGITAL FILTER
MASTER CLOCK GEN (X'Tal) 3fs
K2 DATA DECODE
2nd PLL
OPT CABLE
K2 DATA ENCODE
K2 SYNC ENCODE
DIR (DIGITAL) DECODER
1st PLL
DAT MONITOR
SOURCE SELECTOR
SW1
SW2
SW3
SW4
OPT/COAX SW1~4
OPT
BNC
COAX
DIGITAL INPUT/OUTPUT
CD
AUX 1
AUX 2
REC
DAT
PB
STATUS
SYSTEM CONTROL
IND. INPUT KEY etc.
AVR (-)
AVR (+)
AVR for CONTROLER
Rect.
T3
T2
T1
AC LINES
OPT ON/OFF SW
OUTPUT Buffer
SYNC OUTPUT
1.
2.

分解方法

(注意) ※ 分解作業は、電源コードをコンセントから抜いて作業しやすい場所で行ってください。
※ 分解の際には、使用されているネジの種類･長さに十分ご注意ください。
※ アセテートテープ(シャーシ等に貼ってある黒いテープ)は音質上重要な部品です。分解･組立時にテープが剥げないように注意してください。テープを剥がした場合には元の位置に貼りつけてください。

■ トップカバーの外しかた(図1,2)

1. 4mmの六角レンチを使用して左右のウッドパネルを止めているネジⒶ8本を外し、ウッドパネルを外します。
2. リアパネルのネジⒷを外します。
3. トップカバーを少し後ろに引き、静かに持ち上げて外します。

■ フロントパネルの外しかた(図3,4)

1. フロントパネル上部のネジⒸ2本と下部のネジⒹ7本を外します。
2. フロントパネルを手前に引きだし、コネクター2箇所を外します。

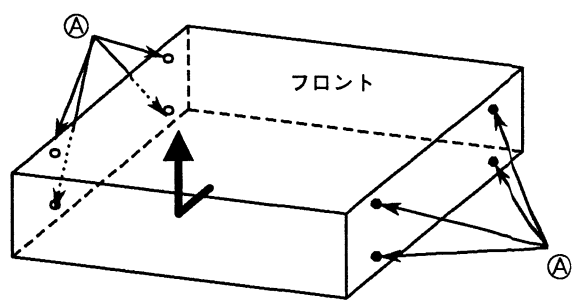

図1

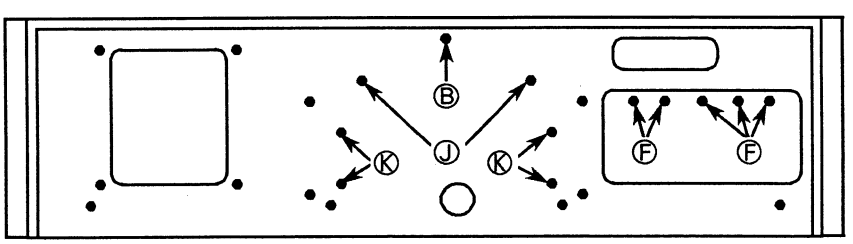

図2 背面図

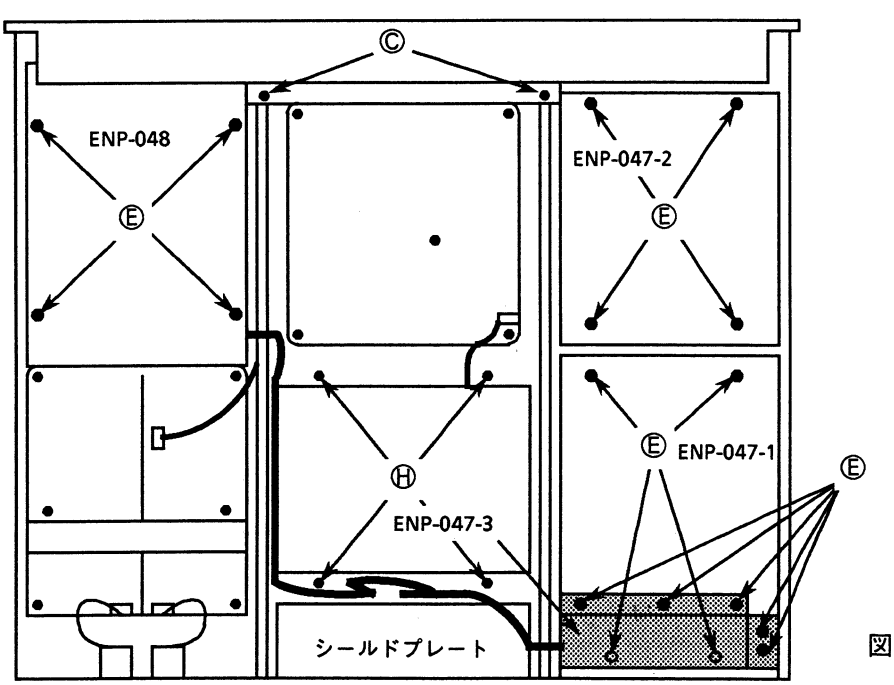

図3

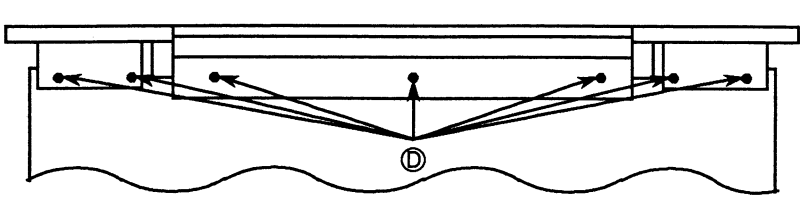

図4 フロントパネル底面

■ シールドカバーの外しかた(図3)

1. それぞれのシールドカバーを固定しているネジⒺを外し、シールドカバーを外します。
(ENP-047-1のシールドカバーは、ENP-047-3を外した後に外して下さい。)

■ SYNC. OUTPUT SECTION(ENP-047-3)の外しかた(図3)

1. カバーを固定しているネジⒺ5本を外し、ブラケットごと外します。

■ DIGITAL I/O, K2 ENCODER基板(ENP-047-1)の外しかた

1. SYNC. OUTPUT SECTIONを外します。
2. シールドカバーを固定しているネジ4本を外し、カバーを外します。
3. コネクタP101, 102, 103, J106, 107を外します。(図5)
4. リアパネルに位置するネジⒻを外します。(図2)
5. 基板を固定しているネジ4本を外し基板を持ち上げます。
(基板にはケース下からの5本のワイヤ(黄·橙·赤·青·緑·黒)が半田付けされていますので静かに持ち上げてください。図9))

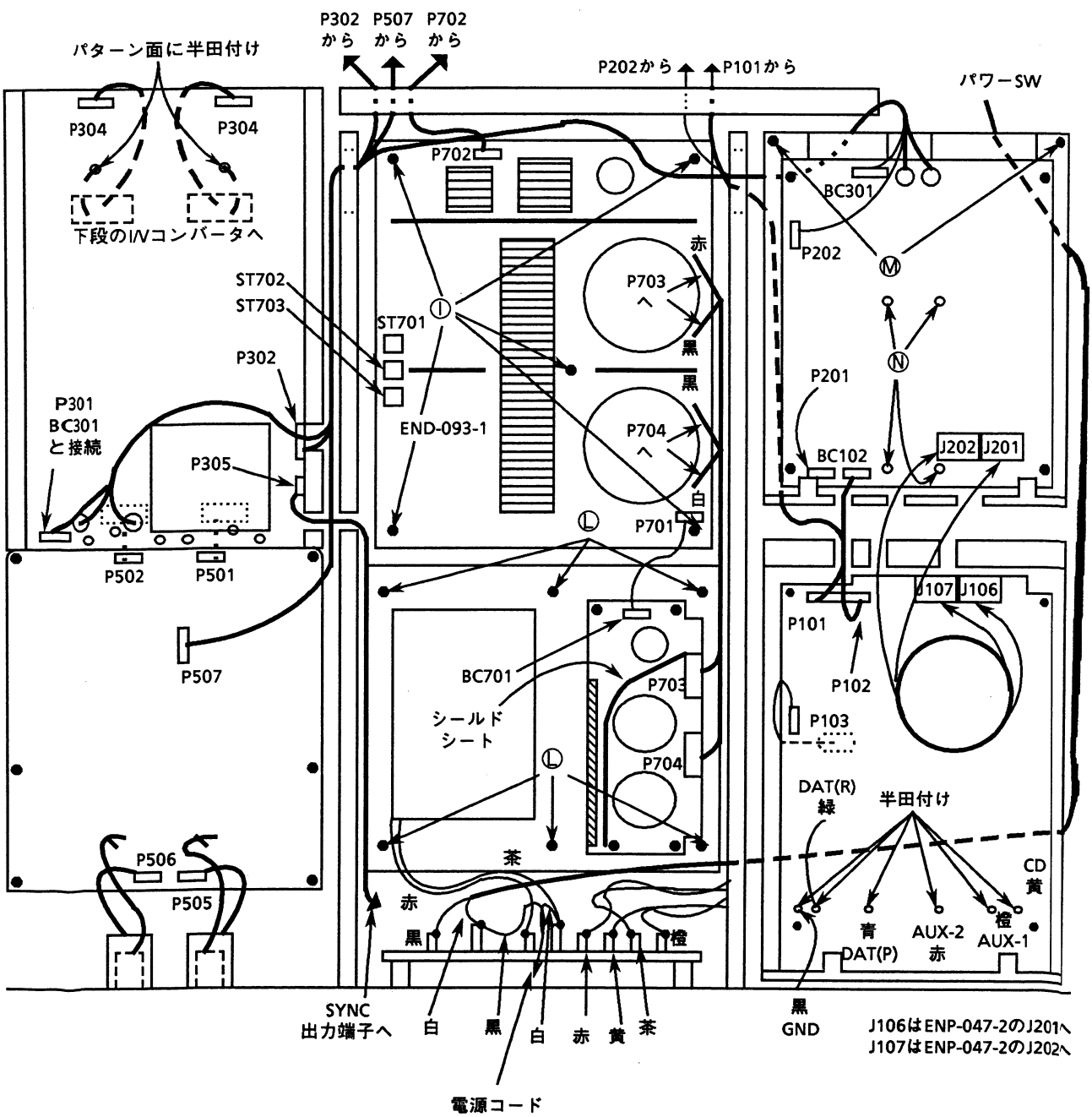

図5

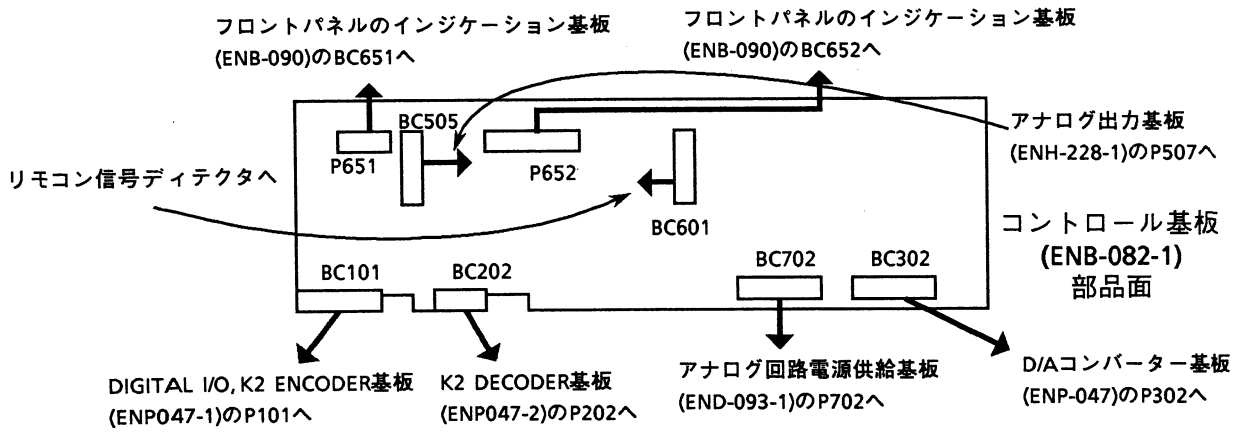

図6

■ K2 DECODER基板(ENP-047-2)の外しかた。

1. シールドカバーを固定しているネジ4本を外し、カバーを外します。
2. コネクターP201とDIGITAL I/O, K2 ENCODER基板のP102を外します。(図5)
3. 基板を固定しているネジ4本を外します。
4. 基板を静かに持ち上げ、先に前方部をシールドケースから出します。その後、後方部をケースから出しJ201と202を外します。

■ アナログ回路電源供給基板(END-093-1)の外しかた

1. ネジ㊁4本を外し、トランスカバーを外します。(図3)
2. コネクタP701, 702, 703, 704を外します。(図5)
3. 基板を固定しているネジ①5本を外し、基板を外します。ST701~703は必要に応じて外してください。

■ 電源一次基板(ENH-228-2)の外しかた

1. シールドプレートを固定しているネジⒿ2本を外しシールドプレートを外します。(図2)
2. 基板を固定しているネジⓀ4本を外し、基板を外します。(図2)

■ トランスの外しかた

1. トランスカバーを外します。
2. コネクタP701, 703, 704を外します。(図5)
3. トランスベースを留めているネジⓁ6本を外します。(図5)
4. トランスベースの裏からトランスを固定しているネジ4本を外します。

■ サブトランス基板(END-093-4)の外しかた

1. K2 DECODER基板(ENP-047-2)を外します。
2. シールドケースを固定しているネジⓂ、Ⓝを外し(図5)、シールドケースを外します。図7に示すようなサブトランス·シールドケースが現れます。
3. 基板を固定しているネジ4本を外し、基板を外します。

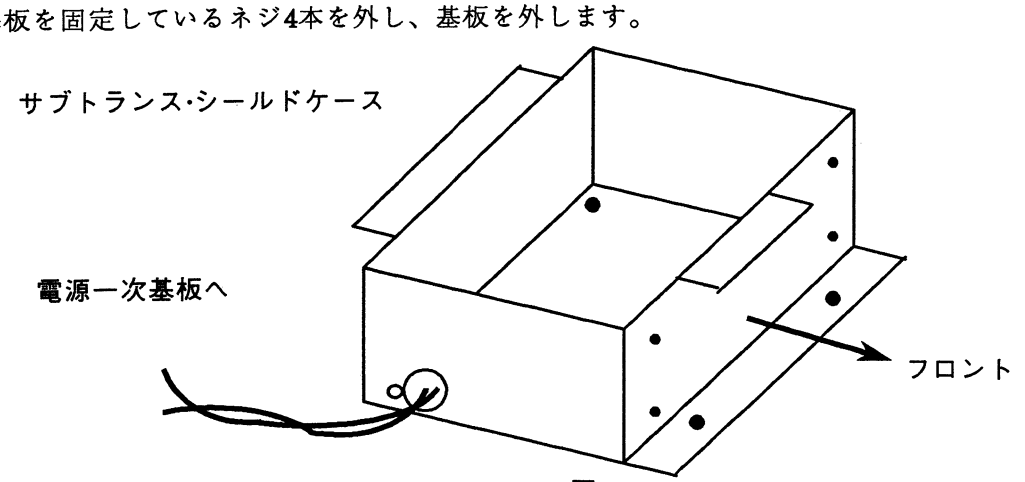

図7

■ サブトランス基板(END-093-3)の外しかた。

1. DIGITAL I/O, K2 ENCODER基板(ENP-047-1)を外します。この時ケース下からの5本のワイヤ(黄·橙·赤·青·緑·黒)の半田付けを外してください。(図9)
2. シールドケースを固定しているネジを外し、シールドケースを外します。図7に示すようなサブトランス·シールドケースが現れます。
3. 基板を固定しているネジ4本を外し、基板を外します。

■ D/Aコンバーター基板(ENP-048)の外しかた

1. フロントパネルを外します。
2. シールドカバーを外します。
3. コネクタP302, 305を外します。
4. 基板を固定しているネジ4本を外し、基板を静かに持ち上げます。
5. コネクタP303, 304を外します。

■ I/Vコンバータ基板の外しかた

1. D/Aコンバーター基板(ENP-048)を外します。
2. D/Aコンバータ基板裏面に直付けされているワイヤの半田を外します。
3. シールドケースを固定しているネジ4本を外します。
4. I/Vコンバータ基板を固定しているネジ4本を外し、基板を外します。

■ アナログ出力基板(ENH-228-1)の外しかた

1. コネクタP501, 502, 507を外します。
2. 基板を固定しているネジ6本を外し、基板を外します。

■ ワイヤ配線

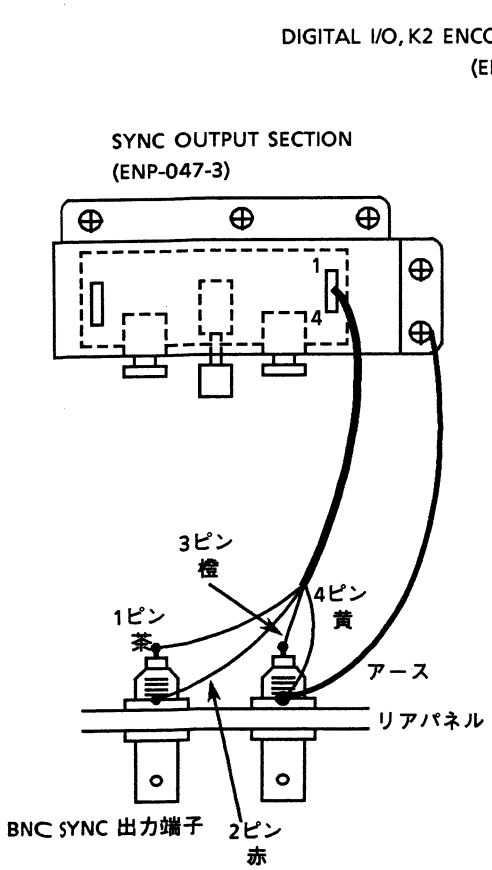

図8

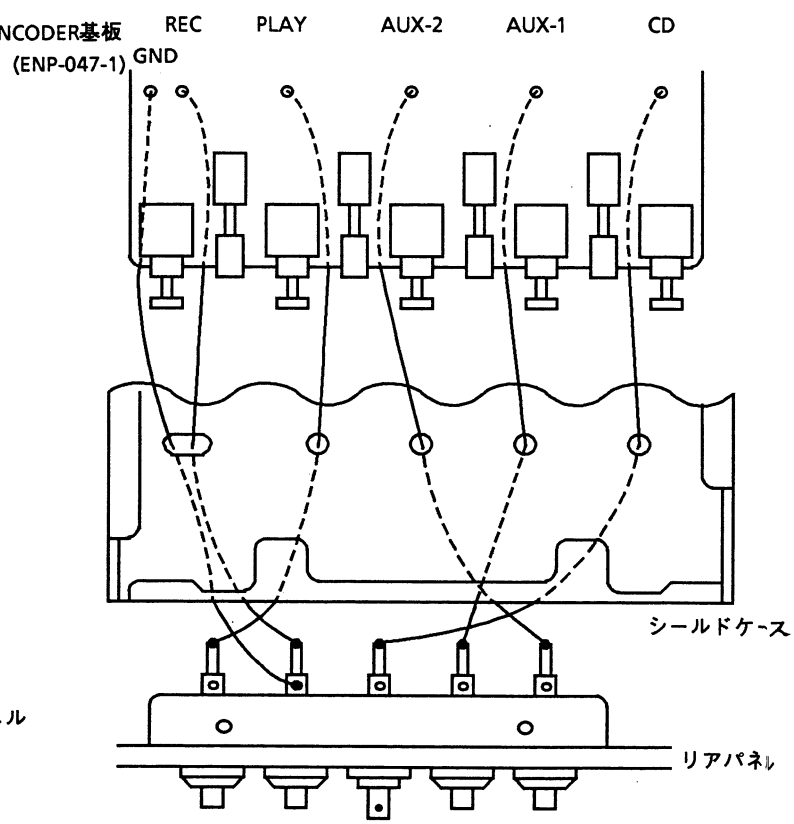

図9

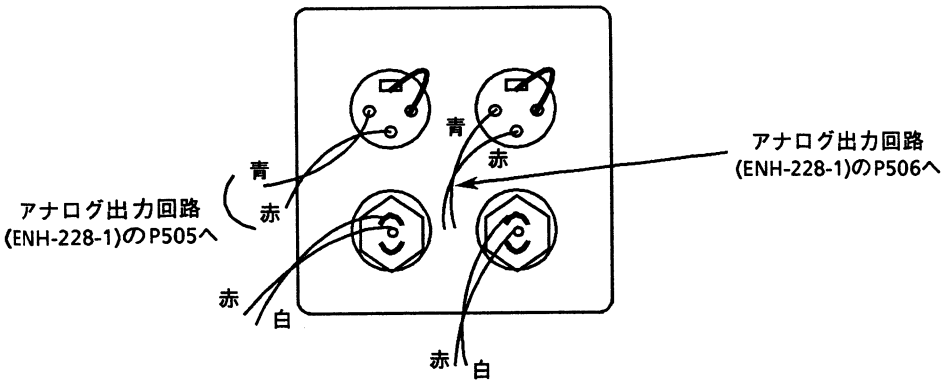

図10　アナログ出力端子背面図

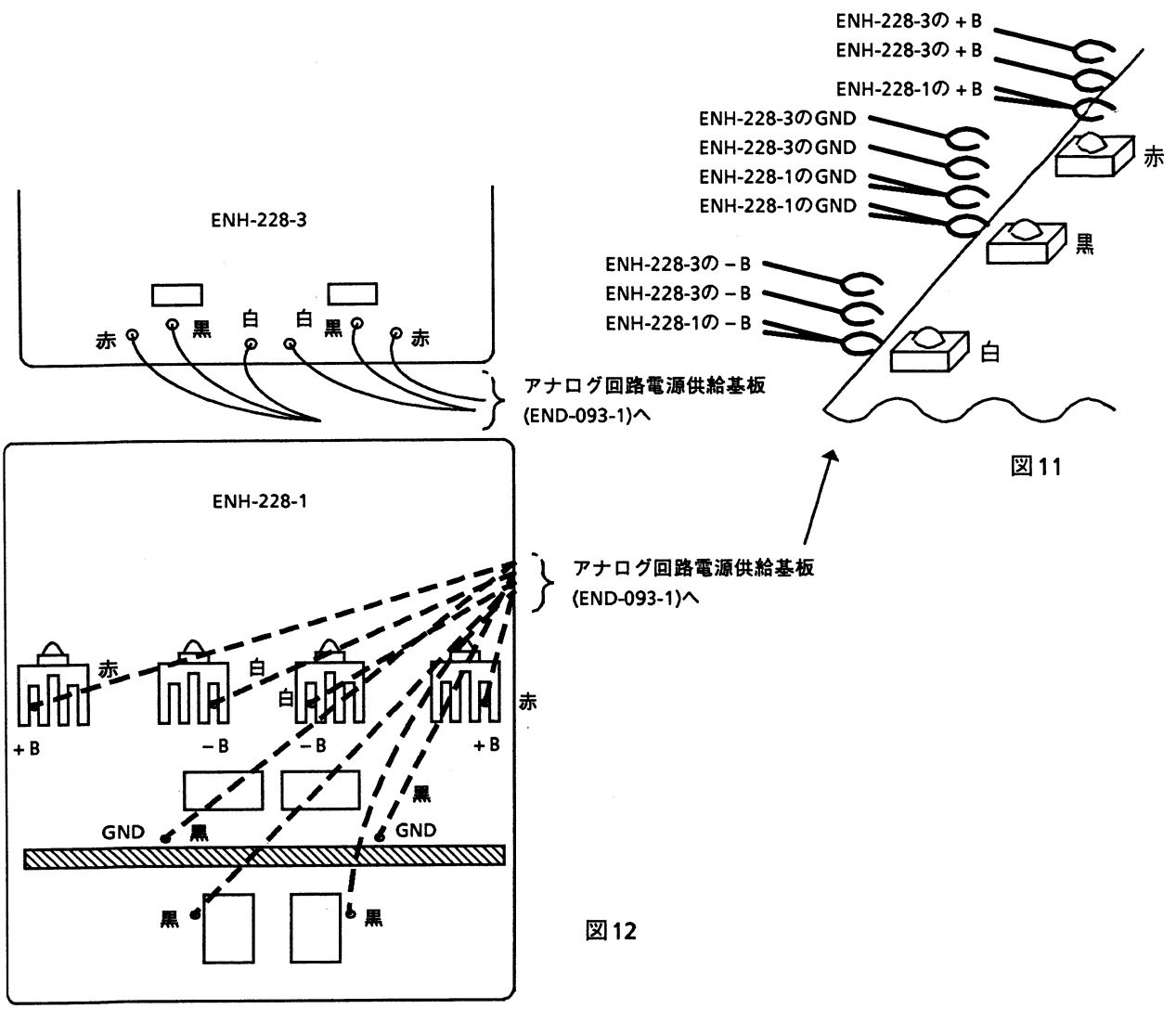

図11

図12

アナログ出力基板、I/Vコンバーター基板への電源接続

調整方法

※ **調整前の注意**

I/Vコンバーター基板のR409,410(中点電位)は原則的に触れないで下さい。
部品を交換した際にはBC501,502の②-③ピン間のDC電圧を確認し、±1mV以内を満たしていない時のみ調整して下さい。I/Vコンバーター基板の調整ボリュームはシールドケースの下に位置しますので、シールドケースを外すなどの分解が必要になります。シールドケースを外した後、回路を組み上げて調整してください。分解は分解方法を参照してください。

1. アンバランス出力の中点電位調整

注) この調整を行う時は必ずBC505を抜いておいて下さい。

1) 調整基板
アナログ出力基板(ENH-228-1)
2) 調整ボリューム
R593(Lch)、R594(Rch)
3) 電圧チェックポイント
TP501(Lch)、TP502(Rch)
4) 調整方法
無信号時、TP501,TP502の2ピン間の電圧がそれぞれ±0.1mV以内になるように調整します。

2. バランス出力の中点電位調整

注) この調整を行う時は、アンバランス出力ピンジャックにはショートピンを差しておいてください。
バランス出力(CANON CONNECTOR)には下図のように信号が出力されます。

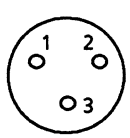

1: GND
2: 反転出力
3: 非反転出力

リアパネルから見た図。左右同じ

1) 調整基板
バランスコンバーター基板(ENH-229)
2) 調整ボリューム
R577(Lch)、R578(Rch)
3) 電圧チェックポイント
各チャンネルともバランス出力端子。
4) 調整方法
無信号時各チャンネルのバランス出力端子の②-③間の電圧が±0.1mV以内
になるように調整します。

3. D/Aコンバーター部の調整

注) (1)と(2)の調整は互いに影響し合いますので、調整を何度か繰り返して行い各々の最良値に調整してください。

(1) Dレンジの調整

1) 調整基板
D/Aコンバーター基板(ENP-048-1)

2) 調整ボリューム
R345(Lch)、R346(Rch)

3) 調整器具(IEC-Aカーブフィルタを使用して下さい。)
歪率計、ノイズメーター(60dB増幅して20kHzのLPFを通過させる)

4) 調整方法
1kHz,−60dBのディジタル信号(テストディスクCRG-1106の9曲目)を入力し、アンバランス出力の歪率を測定します。60dBアンプと20kHzのLPFを通過した出力信号を歪率計に入力して、歪率が最小になるように調整します。(99dB以上で1.26%以下)

(2) 高調波歪率の調整

R339とR341,343およびR340とR342,344はそれぞれ互いに関連をもった動きをするので注意してください。

1) 調整基板
D/Aコンバーター基板(ENP-048-1)

2) 調整ボリューム
R339, R341, R343(Lch)、R340, R342, R344(Rch)

3) 調整器具
歪率計、ノイズメーター(20kHzのLPFを通過させる)

4) 調整方法
1kHz,0dBのディジタル信号(テストディスクCRG-1106の1曲目)を入力し、アンバランス出力の歪率を測定します。20kHzのLPFを通過した出力信号を歪率計に入力して、歪率が最小になるように調整します。(0.0015%以下)

基準回路図

■ デジタル信号処理部

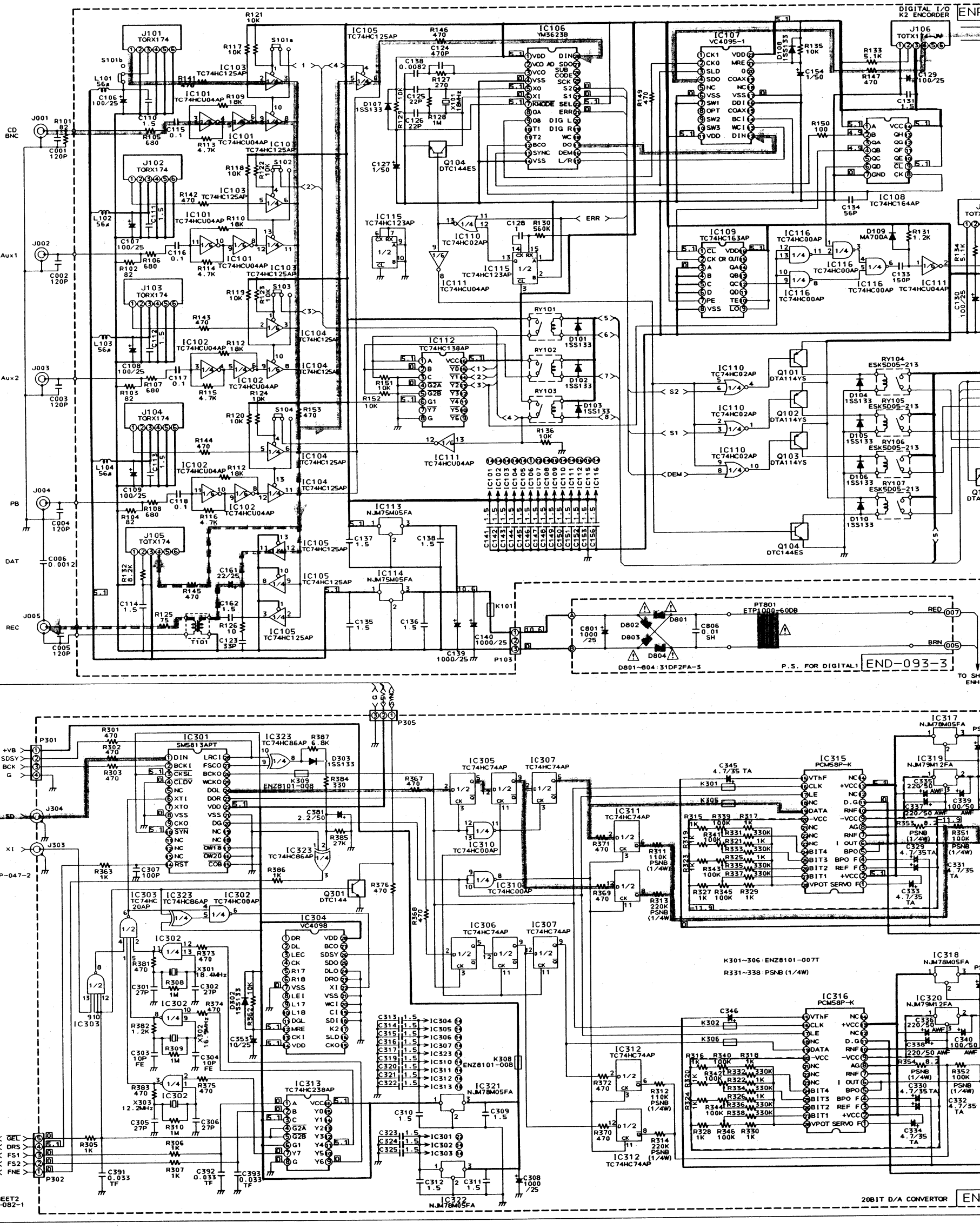

J K L M N O P Q R S

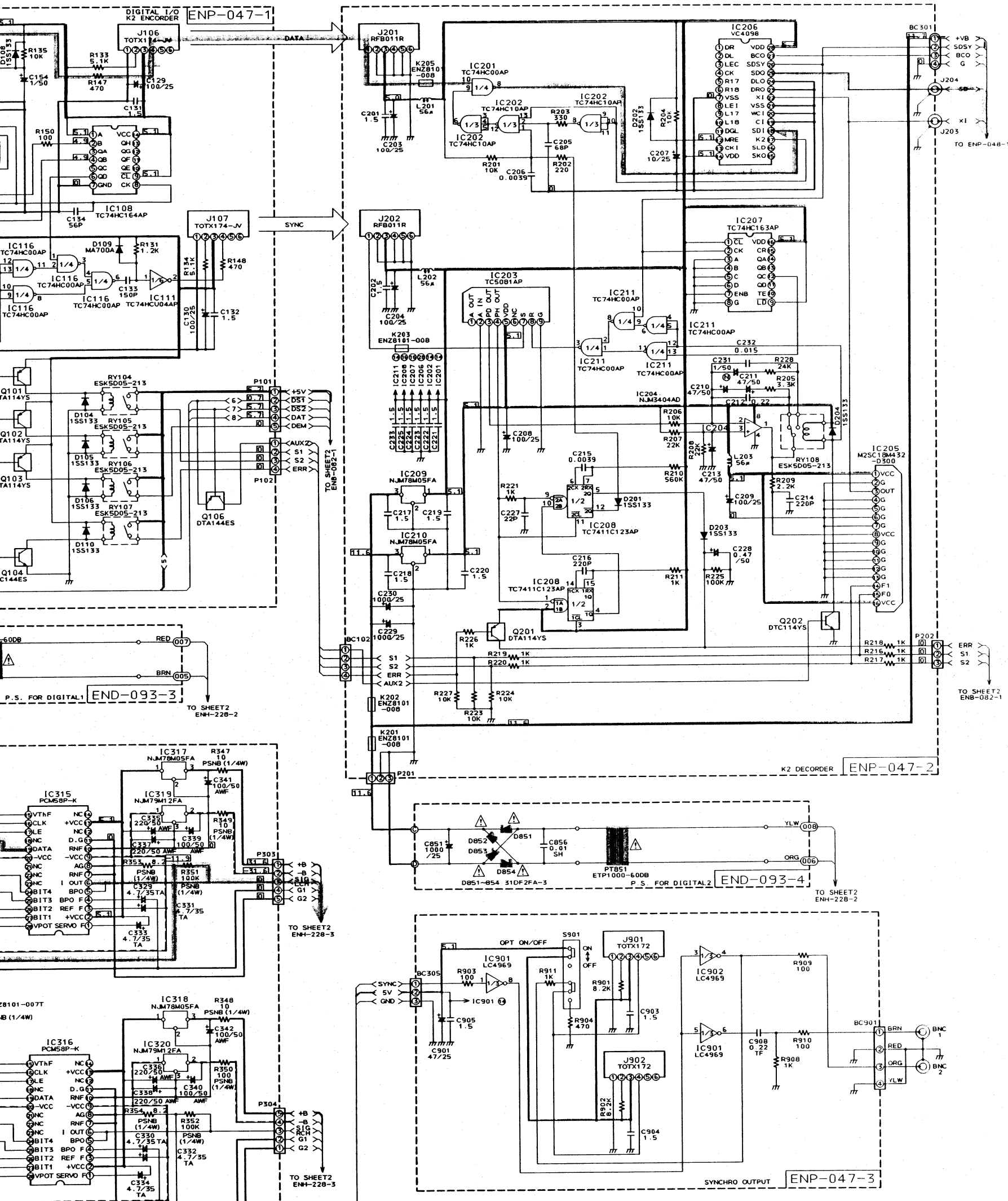

回路図の活用法

1. ———は、＋Bラインを示します。
2. ———は、－Bラインを示します。
3. ▒▒▒は、信号経路を示します。
4. ⚠及び網がけ▒▒▒で示した部品は、安全部品です。必ず指定の部品番号のものを御使用ください。
5. この回路図は基準回路図ですので回路及び回路定数を改善のために予告なく変更することがあります。

■ 電源 & アナログ信号処理部

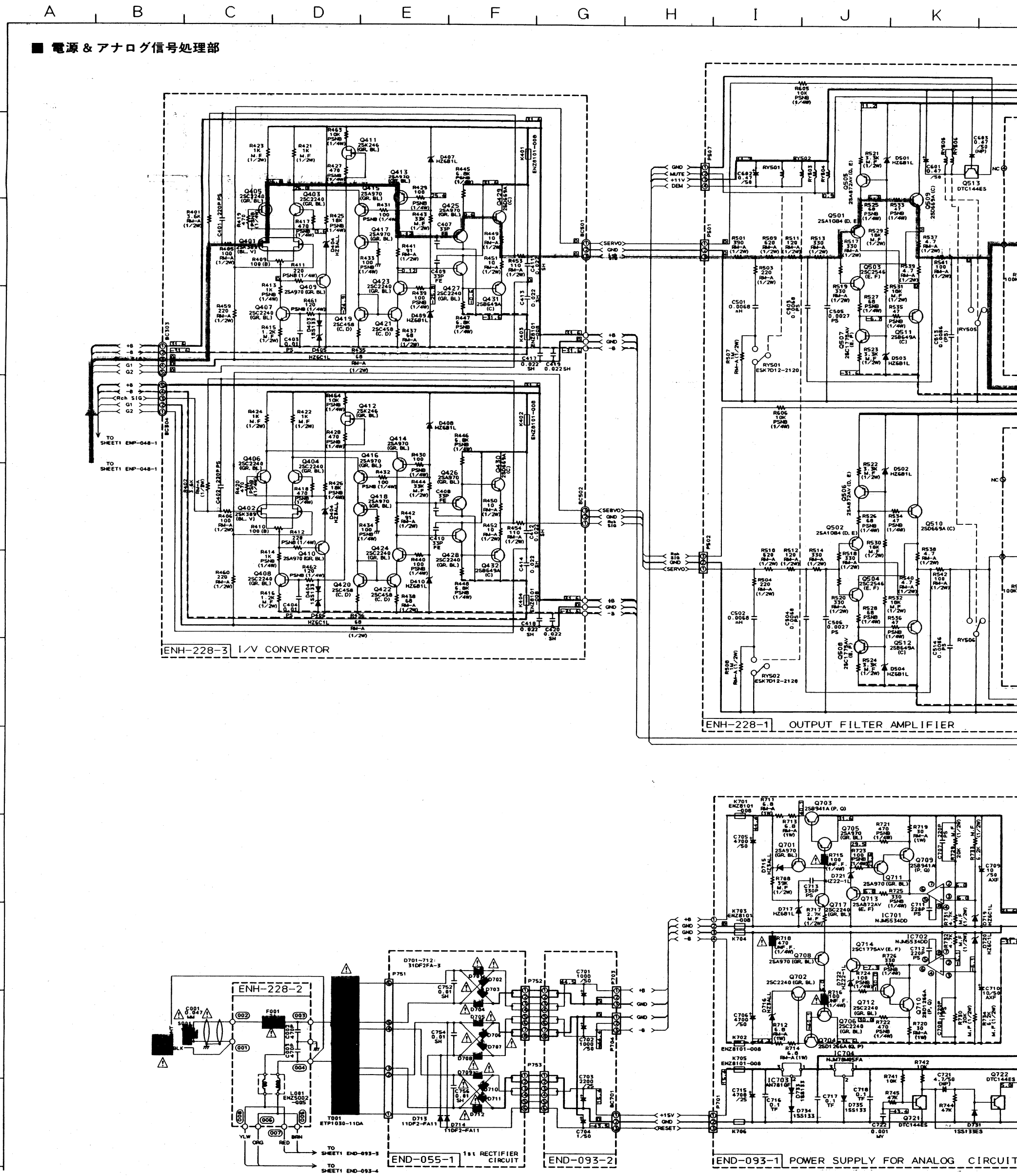

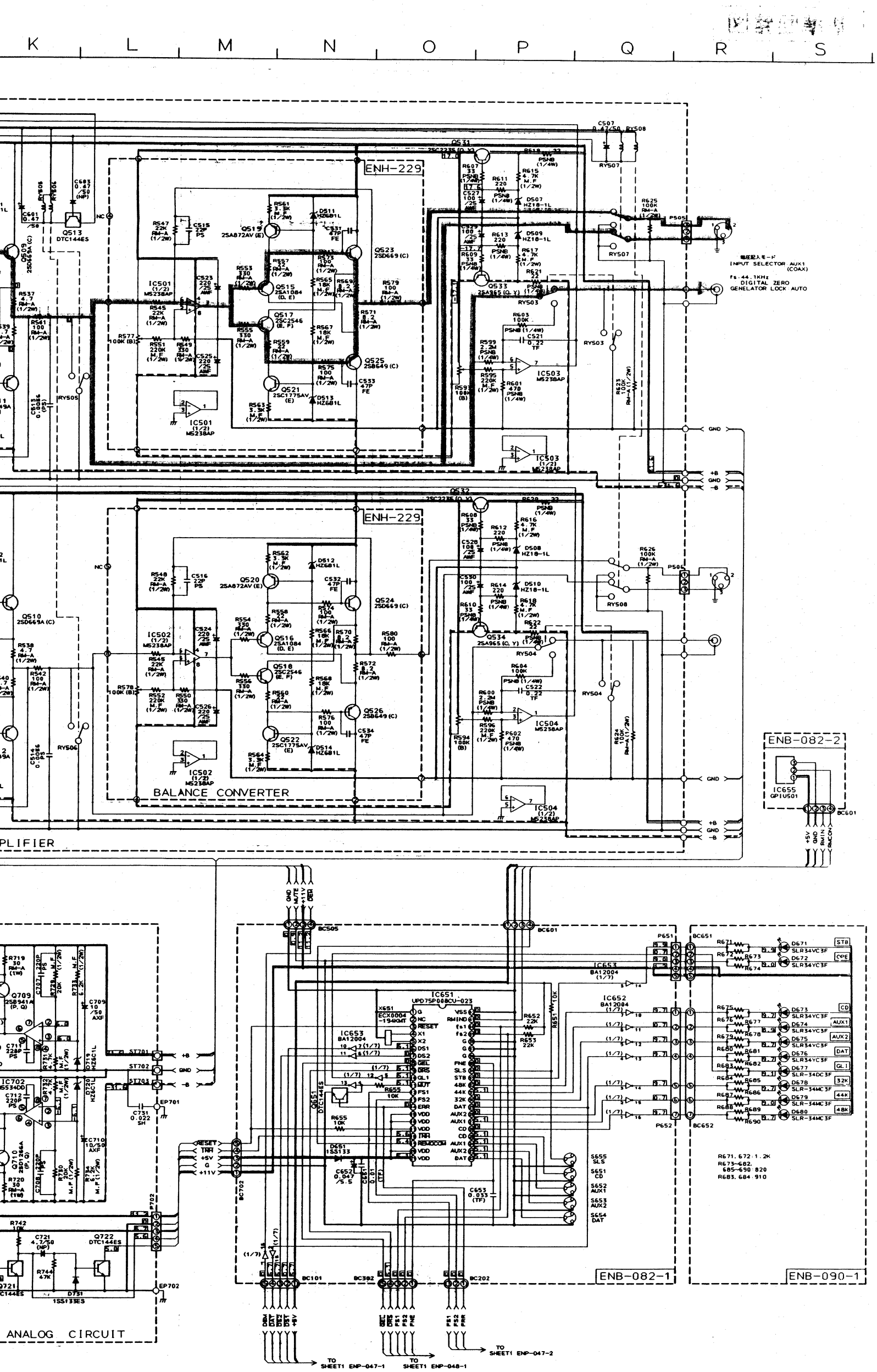

K
L
M
N
O
P
Q
R
S
ENH-229
ENH-229
BALANCE CONVERTER
PLIFIER
ANALOG CIRCUIT
ENB-082-2
ENB-082-1
ENB-090-1
INPUT SELECTOR AUX1 (COAX)
fs 44.1KHz
DIGITAL ZERO GENELATOR LOCK AUTO
IC655 GPIU501
IC651 UPD75P008CU-023
IC653 BA12004
IC652 BA12004
IC501 (1/2) M5238AP
IC502 (1/2) M5238AP
IC503 (1/2) M5238AP
IC504 (1/2) M5238AP
Q513 DTC144ES
Q509 2SD669A (C)
Q510 2SD669A (C)
Q519 2SA872AV (E)
Q520 2SA872AV (E)
Q523 2SD669 (C)
Q524 2SD669 (C)
Q525 2SB649 (C)
Q526 2SB649 (C)
Q517 2SC2546 (E, F)
Q518 2SC2546 (E, F)
Q521 2SC1775AV (E)
Q522 2SC1775AV (E)
Q515 2SA1084 (D, E)
Q516 2SA1084 (D, E)
Q531 2SC2235 (O, Y)
Q532 2SC2235 (O, Y)
Q533 2SA965 (O, Y)
Q534 2SA965 (O, Y)
Q651 DTC144ES
Q709 2SB941A (P, Q)
Q710 2SD1266A (P, Q)
Q722 DTC144ES
D731 1SS133ES
D651 1SS133
P505
P506
P651
P652
P702
BC601
BC505
BC651
BC652
BC101
BC302
BC202
BC702
EP701
EP702
ST701
ST702
ST703
GND
+B
-B
+5V
RMIN
RMCON
MUTE
+11V
DEM
RESET
TNR
G
S655 SLS
S651 CD
S652 AUX1
S653 AUX2
S654 DAT
D671 SLR34VC3F
D672 SLR34VC3F
D673 SLR34VC3F
D674 SLR34VC3F
D675 SLR34VC3F
D676 SLR34VC3F
D677 SLR-34DC3F
D678 SLR-34MC3F
D679 SLR-34MC3F
D680 SLR-34MC3F
STB
CPE
CD
AUX1
AUX2
DAT
GLI
32K
44K
48K
R671, 672: 1.2K
R673~682, 685~690: 820
R683, 684: 910
TO SHEET1 ENP-047-1
TO SHEET1 ENP-048-1
TO SHEET1 ENP-047-2

 XP-DA1000A

■ アナログ電源整流基板（END-055）

■ バランスコンバーター基板（ENH-229）

■ D/A コンバーター基板（ENP-048）

■ システムコントロールマイコン基板（ENB-082）

■ LED基板（END-090）

 (No.11523)

■ 電源基板（END-093）

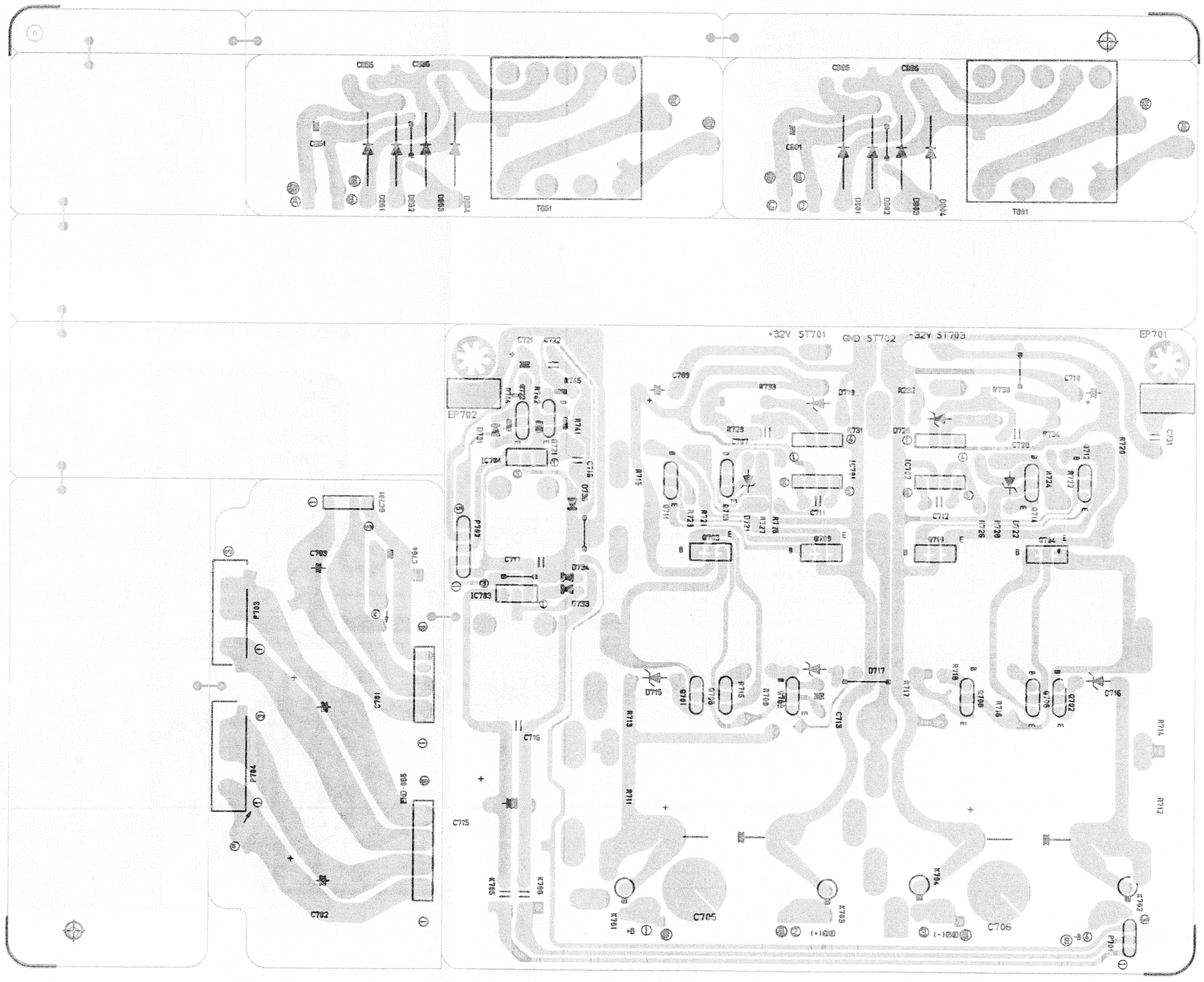
+32V ST701
GND ST702
-32V ST703
EP701
EP702
C705
C706
C702
C703
C704
C715
C716
C717
C718
C719
C731
D715
D716
D717
IC701
IC702
IC703
IC704
K701
K702
K703
K704
K705
K706
P701
P702
P703
P704
Q701
Q702
Q703
Q704
Q705
Q706
Q707
Q708
Q709
Q710
Q711
Q712
Q713
Q714
Q715
Q716
Q717
Q718
Q719
Q720
Q721
Q722
Q723
Q724
R711
R712
R713
R714
R715
R716
R717
R718
R719
R720
R721
R722
R723
R724
R725
R726
R727
R728
R729
R730
R731
R732
R733
R734
R735
R736
R737
R738
R739
R740
R741
R742
R743
R744
R745
T851
T881

基板図

■ デジタル信号処理基板（ENP-047）

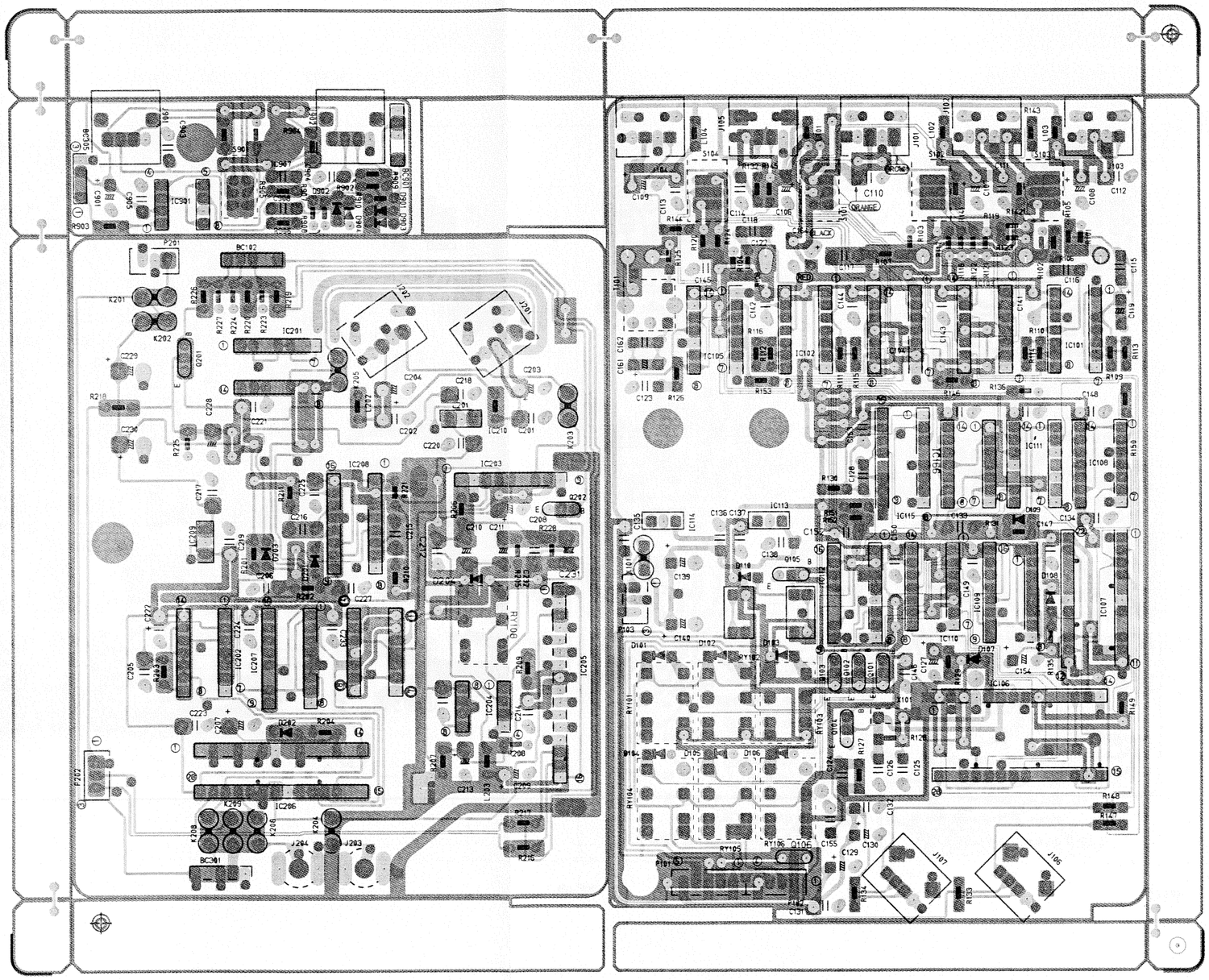

■ アナログ信号処理基板（ENH-228）

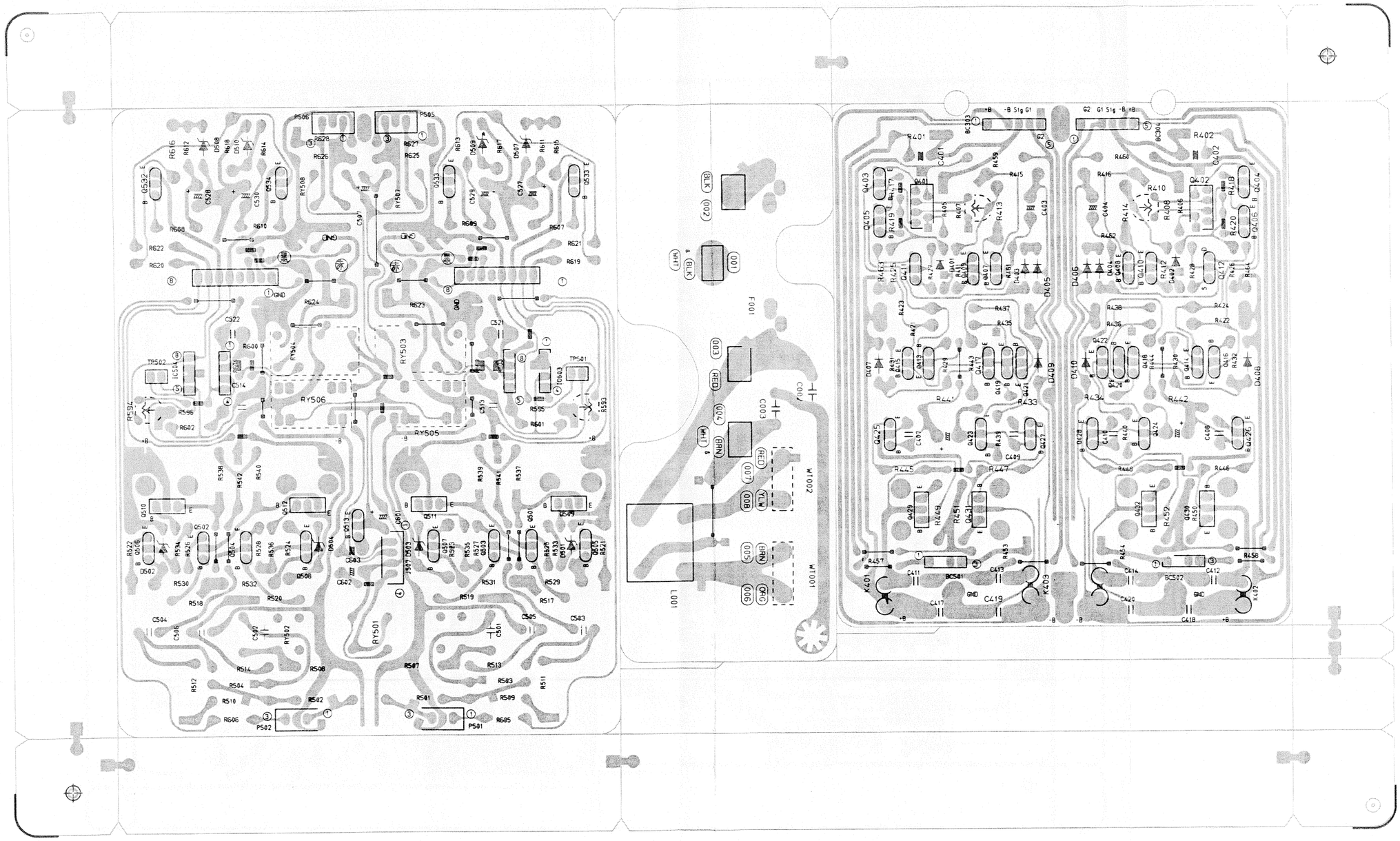

■ アナログ信号処理基板（ENH-228）

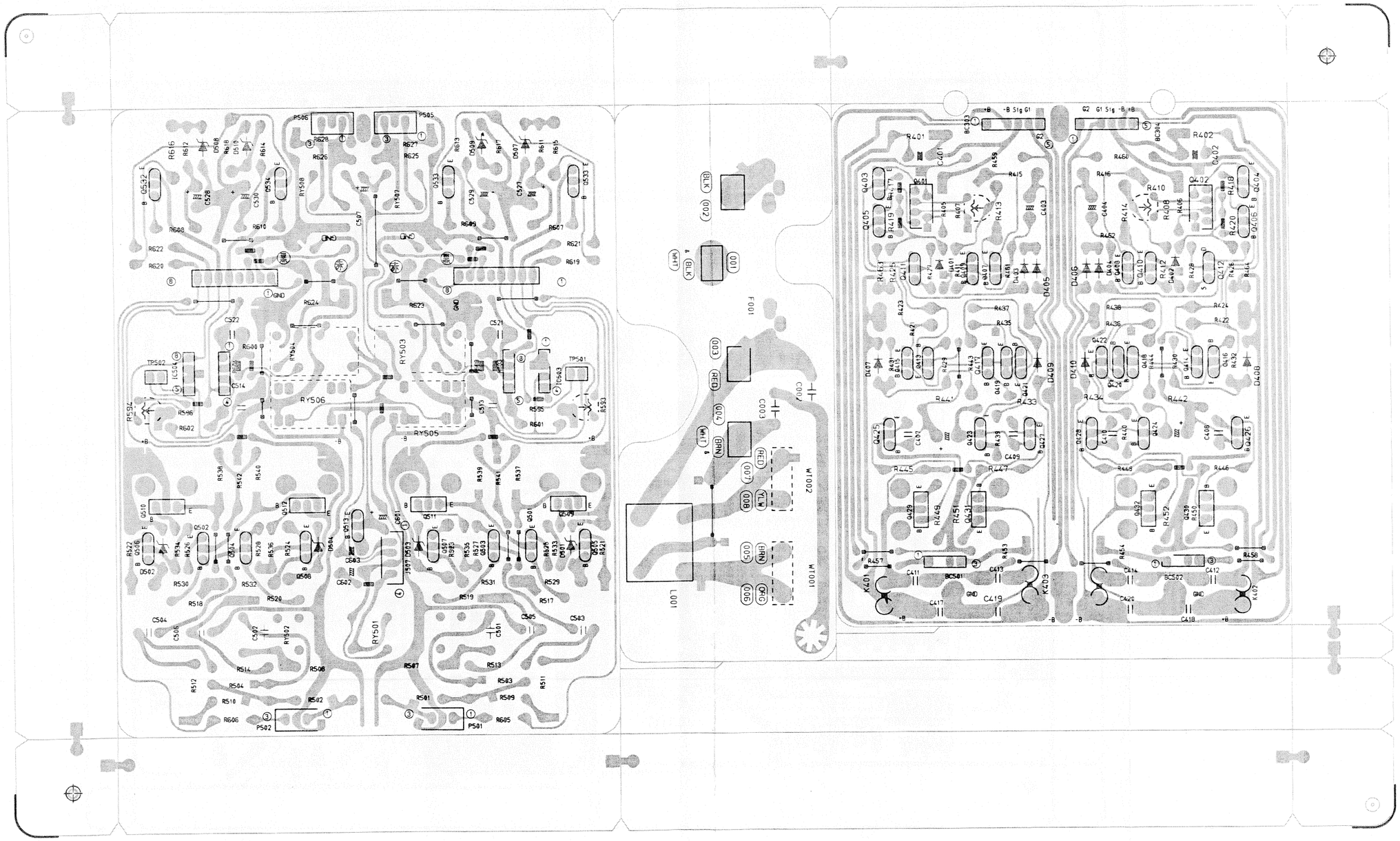

部 品 リ ス ト

この部品リストに掲載されている表示価格は消費税抜きです。

ご注意

- この部品リストに記載されていない部品、部品番号欄に —— 線表示のある部品は、原則として供給致しません。
- 本機では、基板と基板組立の部品供給は原則として致しません。
- ⚠印が付いている部品は、安全上特別な規格で作られたものです。
  これらの部品を交換する際には、注意をよく読み、指定された部品番号以外の部品は使わないようにしてください。
- サービス部品の価格は、標準価格(税別)です。市価の変動に伴って予告なく変更する場合があります。

目 次

総合分解図及び部品リスト 2-2
基板図及び部品リスト 2-7
- アナログ信号処理基板 (ENH-228A) 2-7
- LED基板 (ENB-090A) 2-9
- 電源基板 (END-093A) 2-10
- システムコントロールマイコン基板 (ENB-082A) 2-12
- バランスコンバータ基板 (ENH-229A) 2-12
- アナログ電源整流基板 (END-055A) 2-13
- デジタル信号処理理基板 (ENP-047A) 2-14
- DAコンバータ基板 (ENP-048A) 2-17

添付物 2-18
梱包図 2-19
梱包手順 2-20

総合分解図及び部品リスト

シンボルNo. M 1 M M

■ 部品リスト

⚠	分解図番号	部品番号	部品名	個数	備考	価格
	1	EFP-XPDA1000 (S)	フロントパネル組立	1		
	1-1	E26360-001	フロントパネル	1		26,000
	1-2	E46891-028	プレート	1		100
	1-3	E60912-003	スピードナット	1		20
	1-4	E65185-027	バネ	1		400
	1-5	E72436-001	スクリーン	1		100
	1-6	E75319-001	押しボタンエスカッション	1		50
	1-7	E75320-001	電源ボタン	1		100
	1-8	E75321-002	インジケータ	10		200
	1-9	E75340-001	レンズ	1		200
	1-10	E75350-001	シート	1		5,800
	1-11	REE5000	E.リンク゛	1		300
	1-12	E75338-001	ビクターマーク	1		500
	2	E305997-001	ドアー	1		4,000
	3	E75165-002	シート	1		100
	4	E68478-005	ヒンジ	1	左側	100
	5	E75349-005	ネジ	2		100
	6	E68478-006	ヒンジ	1	右側	100
	7	E73967-007	スペーサ	2		100
	8	E305999-001	ヒンジ ホルダ	2		7,000
	9	E306037-001	ヒンジ ブロック	1	右側	300
	10	SBST3012CC	ネジ゛	4		20
	11	SBSG3008CC	ネジ゛	52		20
	12	SPSX3008R	ネジ゛	2		20
	13	E306037-002	ホルダ ブロック	1	左側	300
	14	E75323-001	ブラケット	1		1,500
	15	SBST3005CC	ネジ゛	10		20
	16	E306162-001	スペーサ	1		300
	17	SBST3008CC	ネジ゛	6		20
	18	E48729-008	プラスチック リベット	4		50
	19	E26361-002	サブ パネル	1		3,200
	20	SBST3006CC	ネジ゛	3		20
	21	E75204-002	ノックピン エスカッション	1		100
	22	E75203-002	ノックピン	1		100
	23	E306000-002	サブ ブラケット	1		2,300
	24	E72018-001	ワイヤ クランプ	1		100
	25	E26369-001	フロント ブラケット	1		5,400
	26	E75401-001	シールド ワイヤ	2		100
	27	E75324-001	ブラケット	1		3,200
⚠	28	QSP1106-005	電源スイッチ	1	S001	600
	29	E75496-001	ラベル	2		100
⚠	30	QFH52BM-473M	メタライズド･マイラ コンデンサ	1	C001	200
	31	E03820-006	押しボタン	1		300
	32	ED37989-001	ウッド	1	左側	8,500
	33	E75273-001	リング	8		500
	34	E75313-001	ネジ	8		80
	35	E26424-001	サイド パネル	1	左側	4,800
	36	E26398-001	サイド ブラケット	1	左側	2,900
	37	E75280-001	ブラケット	1		1,400
	38	E26365-001	トップ プレート	1		17,000
	39	E26398-002	サイド ブラケット	1	右側	2,900
	40	E26424-002	サイド パネル	1	右側	4,800
	41	E11958-001	底板	1		17,000
	42	E75272-004	スペーサ	6		800
	43	E75198-001	脚	4		400

⚠	分解図番号	部品番号	部品名	個数	備考	価格
	44	SBST4014CC	ネジ゛	4	脚用	50
	45	E75193-001	ステイ ブラケット	2		1,500
	46	E306132-001	シート	2		200
	47	E75187-001	シールド プレート	2		1,700
	48	E306014-001	シールド ケース	2		4,200
	49	E75197-001	FL ラバー	22		200
	50	E75246-001	スペーサ	22		100
	51	GBSG3010CC	ネジ゛	22		20
	52	E75101-002	スペーサ	24		200
	53	SBST3004CC	ネジ	47		
	54	E306013-002	シールド ケース	1		10,000
	55	E75101-001	スペーサ	8		100
	56	E75409-001	シート	1		200
	57	GBST3004CC	ネジ゛	63		20
	58	E306005-001	シールド プレート	1		10,000
	59	E75315-001	ネジ	17		50
	60	ED37989-002	ウッド	1	右側	8,500
	61	E75249-001	シールド プレート	1		2,500
	62	E306015-002	シールド ケース	1		10,000
	63	E75349-006	ネジ	14		100
	64	E306006-001	シールド プレート	1		10,500
	65	EWPZ01-001	電源スイッチ コード	1		1,000
	66	E75410-001	シート	1		200
	67	SPST3004N	ネジ゛	4		20
	68	E75402-002	シールド ワイヤ	1		100
	69	E75101-004	スペーサ	2		200
	70	E306017-001	シールド ケース	1		4,000
	71	E75194-001	ステイ ブラケット	1		1,700
	72	E306016-002	シールド ケース	1		4,600
	73	EMN00YP-104A	1P ピンジャック	4		700
	74	QFP81HJ-121	ポリプロピレン コンデンサ	5	C001 , 002 , 003 , 004 , 005	100
	75	WBS10000CC	ワッシャ	3		50
	76	E26370-001	サイド フレーム	1	左側	2,900
	77	E26372-001	リヤー フレーム	1		2,900
	78	E26371-001	サイド フレーム	1	右側	2,900
	79	SBST3014CC	ネジ	4		20
	80	E74746-001	ナット	4		200
	81	E306007-001	シールド プレート	1		2,300
⚠	82	ETP1030-11DA	電源トランス	1		13,000
	83	E75310-001	シールド シート	1		400
	84	E75303-001	シールド テープ	2		100
	85	SBSG3006MCP	ネジ゛	4	電源トランス用	50
	86	E306018-001	シールド ケース	1		8,500
	87	QFP81HJ-122	ポリプロピレン コンデンサ	1	C006	100
	88	E75303-002	シールド テープ	2		100
	89	E306010-001	シールド プレート	1		4,800
	90	E306011-001	シールド ケース	1		4,600
	91	E306012-003	シールド ケース	1		9,000
	92	E306008-002	シールド プレート	1		11,500
	93	E75311-007	フェルト シート	2		1,500
	94	E75295-002	シールド ブラケット	1		6,200
	95	BUSH-PUL	ブッシング	9		100
	96	E75307-001	ガイド レール	1		400
	97	E26366-002	フレーム	1	右側	5,200
	98	E26366-001	フレーム	1	左側	5,200

⚠	分解図番号	部品番号	部品名	個数	備考	価格
	99	E306001-001	バックカバー	1		2,500
	100	E75243-004	シート	1		300
⚠	101	EMF6002-2R0	ヒューズ	1		300
	102	E306079-001	サブリヤーパネル	1		3,400
	103	EMN00YP-103A	1Pピンジャック	1	白	700
	104	EMN00YP-102A	1Pピンジャック	1	赤	700
	105	EMZ1005-001	キャノンコネクタ	2		1,70
	106	EWS243-005	ソケットワイヤ組立	1		100
	107	EWS243-004	ソケットワイヤ組立	1		100
	108	SHSB3006N	ネジ'	4		20
	109	E75243-003	シート	1		200
	110	E26367-003	リヤーパネル	1		7,000
	111	E75349-008	ネジ	4		100
	112	E75349-009	ネジ	1		100
⚠	113	EMP0540-200	電源コード	1		800
⚠	114	ENZ2010-001	コードクランプ	1		1,600
	115	E75349-010	ネジ	3		100
	116	EMZ2001-010	BNCコネクタ	2		500
	117	E75272-003	スペーサ	5		600
	118	TOCP150Q-40CB	オプトケーブル組立	2	OC001,OC002	100
	119	EWPG01-003	コアキシャルケーブル組立	1		700
	120	EWPG01-004	コアキシャルケーブル組立	1		700
	121	E407815-001	ラベル	1		200
	122	E75336-001	ラベル	1		100
	123	E407816-001	ラベル	1		200
	124	E407814-001	ラベル	1		200
	125	E407821-001	ラベル	1		200
	126	E407822-001	ラベル	1		200
	127	E75335-001	ラベル	1		100
	128	E407820-001	ラベル	1		200
	129	E75328-008	レーティングプレート	1		500
	130	E75412-001	ACプラグカバー	1		300
	131	E03709-001	フリーアップベルト	1		100
	132	E75488-001	シート	1		200
	133	E75463-002	保護シート	1		
	134	E306273-001	保護シート	2		200
	135	WBS3000N	ワッシャ	12		20
	136	GBST3008CC	ネジ'	25		20
	137	E73967-003	スペーサ	12		100
	138	GBST3006CC	ネジ'	10		50
	139	E75349-011	ネジ	1		50
	140	E407298-002	スペーサ	1		100
	141	EMZ2001-016	BNCコネクタ	1		1,500
	142	QRD167J-820	カーボン抵抗	1	R101	100
	143	SDST3008CC	ネジ'	2		20
	144	E407946-001	ワッシャ	5		

■ 総合分解図

シンボルNo. M 1 M M

◆ アセテートテープについて
音質上重要な部品です。
分解·組立の際に、はがれないように注意して下さい。
もし、はがした場合には元の位置に貼り付けて下さい。

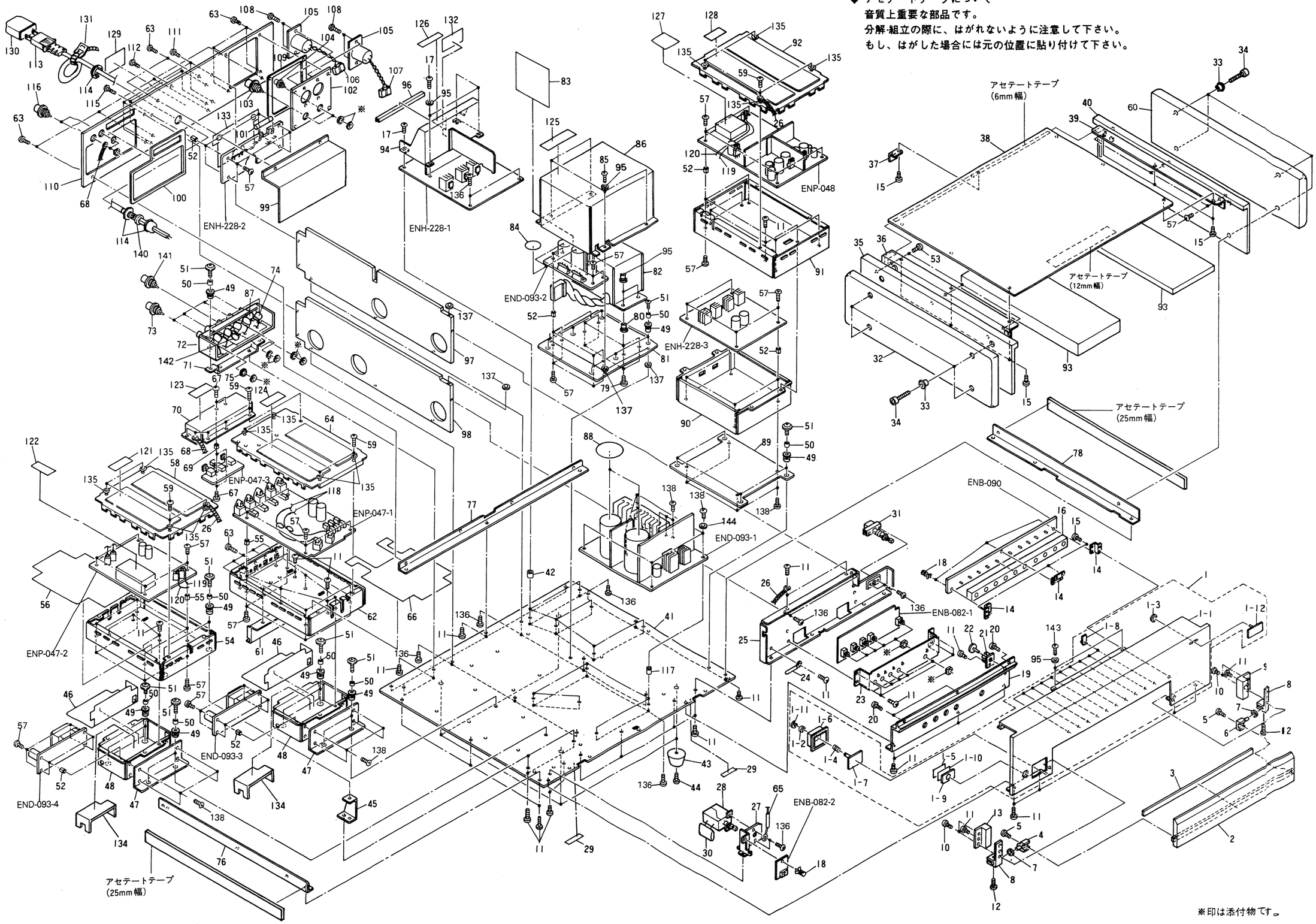

※印は添付物です。

基板図及び部品リスト

■ アナログ信号処理基板 (ENH-228A)

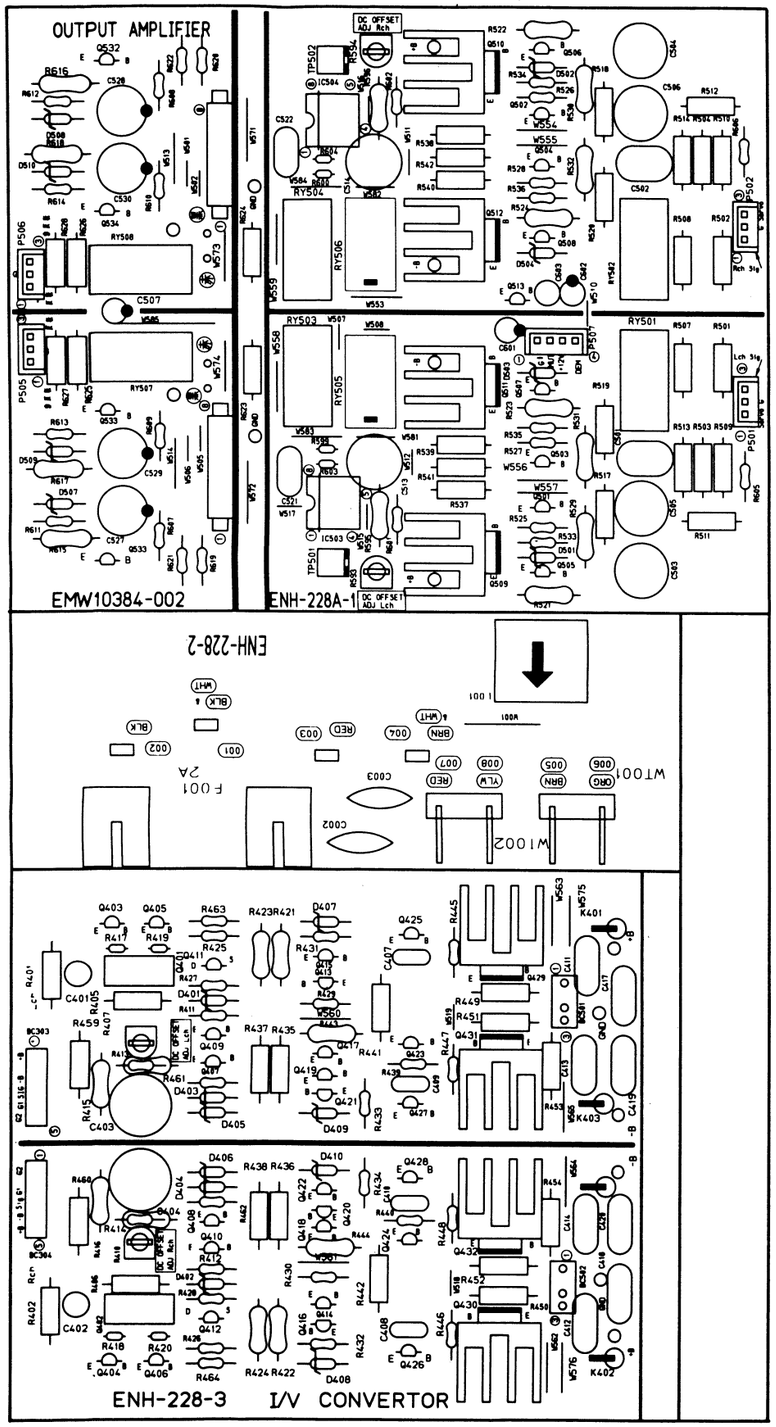

トランジスタ類

⚠	シンボルNO	部品番号	部品名	価格
	Q401	2SK389(BL,V)	FET 東芝	500
	Q402	2SK389(BL,V)	FET 東芝	500
	Q403	2SC2240(GR,BL)	ﾄﾗﾝｼﾞｽﾀ(SI) 東芝	100
	Q404	2SC2240(GR,BL)	ﾄﾗﾝｼﾞｽﾀ(SI) 東芝	100
	Q405	2SC2240(GR,BL)	ﾄﾗﾝｼﾞｽﾀ(SI) 東芝	100
	Q406	2SC2240(GR,BL)	ﾄﾗﾝｼﾞｽﾀ(SI) 東芝	100
	Q407	2SC2240(GR,BL)	ﾄﾗﾝｼﾞｽﾀ(SI) 東芝	100
	Q408	2SC2240(GR,BL)	ﾄﾗﾝｼﾞｽﾀ(SI) 東芝	100
	Q409	2SA970(GR,BL)	ﾄﾗﾝｼﾞｽﾀ(SI) 東芝	100
	Q410	2SA970(GR,BL)	ﾄﾗﾝｼﾞｽﾀ(SI) 東芝	100
	Q411	2SK246(GR,BL)	FET 東芝	
	Q412	2SK246(GR,BL)	FET 東芝	
	Q413	2SA970(GR,BL)	ﾄﾗﾝｼﾞｽﾀ(SI) 東芝	100
	Q414	2SA970(GR,BL)	ﾄﾗﾝｼﾞｽﾀ(SI) 東芝	100
	Q415	2SA970(GR,BL)	ﾄﾗﾝｼﾞｽﾀ(SI) 東芝	100
	Q416	2SA970(GR,BL)	ﾄﾗﾝｼﾞｽﾀ(SI) 東芝	100
	Q417	2SA970(GR,BL)	ﾄﾗﾝｼﾞｽﾀ(SI) 東芝	100
	Q418	2SA970(GR,BL)	ﾄﾗﾝｼﾞｽﾀ(SI) 東芝	100
	Q419	2SC458(C,D)	ﾄﾗﾝｼﾞｽﾀ(SI) 日立	200
	Q420	2SC458(C,D)	ﾄﾗﾝｼﾞｽﾀ(SI) 日立	200
	Q421	2SC458(C,D)	ﾄﾗﾝｼﾞｽﾀ(SI) 日立	200
	Q422	2SC458(C,D)	ﾄﾗﾝｼﾞｽﾀ(SI) 日立	200
	Q423	2SC2240(GR,BL)	ﾄﾗﾝｼﾞｽﾀ(SI) 東芝	100
	Q424	2SC2240(GR,BL)	ﾄﾗﾝｼﾞｽﾀ(SI) 東芝	100
	Q425	2SA970(GR,BL)	ﾄﾗﾝｼﾞｽﾀ(SI) 東芝	100
	Q426	2SA970(GR,BL)	ﾄﾗﾝｼﾞｽﾀ(SI) 東芝	100
	Q427	2SC2240(GR,BL)	ﾄﾗﾝｼﾞｽﾀ(SI) 東芝	100
	Q428	2SC2240(GR,BL)	ﾄﾗﾝｼﾞｽﾀ(SI) 東芝	100
	Q429	2SD669A(C)	ﾄﾗﾝｼﾞｽﾀ(SI)	200
	Q430	2SD669A(C)	ﾄﾗﾝｼﾞｽﾀ(SI)	200
	Q431	2SB649A(C)	ﾄﾗﾝｼﾞｽﾀ(SI)	300
	Q432	2SB649A(C)	ﾄﾗﾝｼﾞｽﾀ(SI)	300
	Q501	2SA1084(D,E)	ﾄﾗﾝｼﾞｽﾀ(SI)	200
	Q502	2SA1084(D,E)	ﾄﾗﾝｼﾞｽﾀ(SI)	200
	Q503	2SC2546(E,F)	ｼﾘｺﾝ	
	Q504	2SC2546(E,F)	ｼﾘｺﾝ	
	Q505	2SA872AV(D,E)	ﾄﾗﾝｼﾞｽﾀ(SI)	200
	Q506	2SA872AV(D,E)	ﾄﾗﾝｼﾞｽﾀ(SI)	200
	Q507	2SC1775AV(E)	ﾄﾗﾝｼﾞｽﾀ(SI)	200
	Q508	2SC1775AV(E)	ﾄﾗﾝｼﾞｽﾀ(SI)	200
	Q509	2SD669A(C)	ﾄﾗﾝｼﾞｽﾀ(SI)	200
	Q510	2SD669A(C)	ﾄﾗﾝｼﾞｽﾀ(SI)	200
	Q511	2SB649A(C)	ﾄﾗﾝｼﾞｽﾀ(SI)	300
	Q512	2SB649A(C)	ﾄﾗﾝｼﾞｽﾀ(SI)	300
	Q513	DTC144ES	ﾃﾞｼﾞﾀﾙﾄﾗﾝｼﾞ ローム	100
	Q531	2SC2235(O,Y)	ﾄﾗﾝｼﾞｽﾀ(SI) 東芝	300
	Q532	2SC2235(O,Y)	ﾄﾗﾝｼﾞｽﾀ(SI) 東芝	300
	Q533	2SA965(O,Y)	ﾄﾗﾝｼﾞｽﾀ(SI)	300
	Q534	2SA965(O,Y)	ﾄﾗﾝｼﾞｽﾀ(SI)	300

Ｉ．Ｃ．類

⚠	シンボルNO	部品番号	部品名	価格
	IC503	M5238AP	IC(MONO-ANA 三菱	400
	IC504	M5238AP	IC(MONO-ANA 三菱	400

ダイオード類

⚠	シンボルNO	部品番号	部品名	価格
	D401	HZ3ALL	ﾂｴﾅｰ ﾀﾞｲｵｰﾄ 日立	300
	D402	HZ3ALL	ﾂｴﾅｰ ﾀﾞｲｵｰﾄ 日立	300
	D403	1S2473	SI ﾀﾞｲｵｰﾄﾞ ローム	200
	D404	1S2473	SI ﾀﾞｲｵｰﾄﾞ ローム	200
	D405	HZ6C1L	ﾂｴﾅｰ	
	D406	HZ6C1L	ﾂｴﾅｰ	
	D407	HZ6B1L	ﾂｴﾅｰ ﾀﾞｲｵｰﾄ 日立	300
	D408	HZ6B1L	ﾂｴﾅｰ ﾀﾞｲｵｰﾄ 日立	300
	D409	HZ6B1L	ﾂｴﾅｰ ﾀﾞｲｵｰﾄ 日立	300
	D410	HZ6B1L	ﾂｴﾅｰ ﾀﾞｲｵｰﾄ 日立	300
	D501	HZ6B1L	ﾂｴﾅｰ ﾀﾞｲｵｰﾄ 日立	300
	D502	HZ6B1L	ﾂｴﾅｰ ﾀﾞｲｵｰﾄ 日立	300
	D503	HZ6B1L	ﾂｴﾅｰ ﾀﾞｲｵｰﾄ 日立	300
	D504	HZ6B1L	ﾂｴﾅｰ ﾀﾞｲｵｰﾄ 日立	300
	D507	HZ18-1L	ﾂｴﾅｰ	
	D508	HZ18-1L	ﾂｴﾅｰ	
	D509	HZ18-1L	ﾂｴﾅｰ	
	D510	HZ18-1L	ﾂｴﾅｰ	

コンデンサ類

⚠	シンボルNO	部品番号	部品名	価格
	C002	QCZ9019-471	470PF ｾﾗﾐｯｸ ｺﾝﾃﾞ	100
	C003	QCZ9019-471	470PF ｾﾗﾐｯｸ ｺﾝﾃﾞ	100
	C401	EFZ0103-221P	220PF ﾏｲﾗ ｺﾝﾃﾞﾝｻ	400
	C402	EFZ0103-221P	220PF ﾏｲﾗ ｺﾝﾃﾞﾝｻ	400
	C403	EFZ0097-103	0.01MF ｽﾁﾛｰﾙ ｺﾝﾃﾞ	500
	C404	EFZ0097-103	0.01MF ｽﾁﾛｰﾙ ｺﾝﾃﾞ	500
	C407	EFF001J-330	ﾌｨﾙﾑﾏｲｶ ｺﾝ	100
	C408	EFF001J-330	ﾌｨﾙﾑﾏｲｶ ｺﾝ	100
	C409	EFF001J-330	ﾌｨﾙﾑﾏｲｶ ｺﾝ	100
	C410	EFF001J-330	ﾌｨﾙﾑﾏｲｶ ｺﾝ	100

コンデンサ類

⚠	シンボルNO	部品番号	部品名	価格
	C411	EFZ0096-223	0.022MF マｲﾗ ｺﾝﾃﾞﾝｻ	300
	C412	EFZ0096-223	0.022MF マｲﾗ ｺﾝﾃﾞﾝｻ	300
	C413	EFZ0096-223	0.022MF マｲﾗ ｺﾝﾃﾞﾝｻ	300
	C414	EFZ0096-223	0.022MF マｲﾗ ｺﾝﾃﾞﾝｻ	300
	C417	EFZ0096-223	0.022MF マｲﾗ ｺﾝﾃﾞﾝｻ	300
	C418	EFZ0096-223	0.022MF マｲﾗ ｺﾝﾃﾞﾝｻ	300
	C419	EFZ0096-223	0.022MF マｲﾗ ｺﾝﾃﾞﾝｻ	300
	C420	EFZ0096-223	0.022MF マｲﾗ ｺﾝﾃﾞﾝｻ	300
	C501	EFZ0102-683S	0.068MF マｲﾗ ｺﾝﾃﾞﾝｻ	300
	C502	EFZ0102-683S	0.068MF マｲﾗ ｺﾝﾃﾞﾝｻ	300
	C503	EFZ0103-682P	6800PF マｲﾗ ｺﾝﾃﾞﾝｻ	500
	C504	EFZ0103-682P	6800PF マｲﾗ ｺﾝﾃﾞﾝｻ	500
	C505	EFZ0103-272P	2700PF マｲﾗ ｺﾝﾃﾞﾝｻ	500
	C506	EFZ0103-272P	2700PF マｲﾗ ｺﾝﾃﾞﾝｻ	500
	C507	QET41HM-474	0.47MF 50V ﾁﾝｶｲ	
	C513	EFZ0103-562P	5600PF マｲﾗ ｺﾝﾃﾞﾝｻ	500
	C514	EFZ0103-562P	5600PF マｲﾗ ｺﾝﾃﾞﾝｻ	500
	C517	EFZ0103-562P	5600PF マｲﾗ ｺﾝﾃﾞﾝｻ	500
	C518	EFZ0103-562P	5600PF マｲﾗ ｺﾝﾃﾞﾝｻ	500
	C521	QFV81HJ-224	0.22MF 50V ｼﾝﾌｨﾙﾑ ｺﾝﾃ	200
	C522	QFV81HJ-224	0.22MF 50V ｼﾝﾌｨﾙﾑ ｺﾝﾃ	200
	C527	EEZ5006-226	22MF ﾁﾝｶｲ ｺﾝﾃﾞ	300
	C528	EEZ5006-226	22MF ﾁﾝｶｲ ｺﾝﾃﾞ	300
	C529	EEZ5006-226	22MF ﾁﾝｶｲ ｺﾝﾃﾞ	300
	C530	EEZ5006-226	22MF ﾁﾝｶｲ ｺﾝﾃﾞ	300
	C601	QET41HM-474	0.47MF 50V ﾁﾝｶｲ	
	C602	QET41HM-474	0.47MF 50V ﾁﾝｶｲ	
	C603	QEN41HM-474	0.47MF 50V N.P.ﾁﾝｶｲ	

抵抗器類

⚠	シンボルNO	部品番号	部品名	価格
	R401	ERD127F-362	3.6K 1/2W ｶｰﾎﾞﾝ ﾃｲｺｳ	400
	R402	ERD127F-362	3.6K 1/2W ｶｰﾎﾞﾝ ﾃｲｺｳ	400
	R405	ERD127J-101	100 1/2W ｶｰﾎﾞﾝ ﾃｲｺｳ	300
	R406	ERD127J-101	100 1/2W ｶｰﾎﾞﾝ ﾃｲｺｳ	300
	R409	QVPE601-101	100 0.15W ﾊﾝｺﾃｲ ﾃｲｺｳ	100
	R410	QVPE601-101	100 0.15W ﾊﾝｺﾃｲ ﾃｲｺｳ	100
	R411	ERD141J-221S	220 1/4W ｶｰﾎﾞﾝ ﾃｲｺｳ	100
	R412	ERD141J-221S	220 1/4W ｶｰﾎﾞﾝ ﾃｲｺｳ	100
	R413	ERD141J-102S	1K 1/4W ｶｰﾎﾞﾝ ﾃｲｺｳ	100
	R414	ERD141J-102S	1K 1/4W ｶｰﾎﾞﾝ ﾃｲｺｳ	100
△	R415	QRV121F-1201	1.2K 1/2W ｷﾝｿﾞｸﾋﾏｸ	
△	R416	QRV121F-1201	1.2K 1/2W ｷﾝｿﾞｸﾋﾏｸ	
	R417	ERD141J-471S	470 1/4W ｶｰﾎﾞﾝ ﾃｲｺｳ	100
	R418	ERD141J-471S	470 1/4W ｶｰﾎﾞﾝ ﾃｲｺｳ	100
	R419	ERD141J-471S	470 1/4W ｶｰﾎﾞﾝ ﾃｲｺｳ	100
	R420	ERD141J-471S	470 1/4W ｶｰﾎﾞﾝ ﾃｲｺｳ	100
△	R421	QRV121F-1001	1K 1/2W ｷﾝｿﾞｸﾋﾏｸ ﾃ	100
△	R422	QRV121F-1001	1K 1/2W ｷﾝｿﾞｸﾋﾏｸ ﾃ	100
△	R423	QRV121F-1001	1K 1/2W ｷﾝｿﾞｸﾋﾏｸ ﾃ	100
△	R424	QRV121F-1001	1K 1/2W ｷﾝｿﾞｸﾋﾏｸ ﾃ	100
	R425	ERD141J-183S	18K 1/4W ｶｰﾎﾞﾝ ﾃｲｺｳ	100
	R426	ERD141J-183S	18K 1/4W ｶｰﾎﾞﾝ ﾃｲｺｳ	100
	R427	ERD141J-471S	470 1/4W ｶｰﾎﾞﾝ ﾃｲｺｳ	100
	R428	ERD141J-471S	470 1/4W ｶｰﾎﾞﾝ ﾃｲｺｳ	100
	R429	ERD141J-101S	100 1/4W ｶｰﾎﾞﾝ ﾃｲｺｳ	100
	R430	ERD141J-101S	100 1/4W ｶｰﾎﾞﾝ ﾃｲｺｳ	100
	R431	ERD141J-101S	100 1/4W ｶｰﾎﾞﾝ ﾃｲｺｳ	100
	R432	ERD141J-101S	100 1/4W ｶｰﾎﾞﾝ ﾃｲｺｳ	100
	R433	ERD141J-101S	100 1/4W ｶｰﾎﾞﾝ ﾃｲｺｳ	100
	R434	ERD141J-101S	100 1/4W ｶｰﾎﾞﾝ ﾃｲｺｳ	100
	R435	ERD127J-680	68 1/2W ｶｰﾎﾞﾝ ﾃｲｺｳ	300
	R436	ERD127J-680	68 1/2W ｶｰﾎﾞﾝ ﾃｲｺｳ	300
	R437	ERD127J-680	68 1/2W ｶｰﾎﾞﾝ ﾃｲｺｳ	300
	R438	ERD127J-680	68 1/2W ｶｰﾎﾞﾝ ﾃｲｺｳ	300
	R439	ERD141J-101S	100 1/4W ｶｰﾎﾞﾝ ﾃｲｺｳ	100
	R440	ERD141J-101S	100 1/4W ｶｰﾎﾞﾝ ﾃｲｺｳ	100
	R441	ERD127J-910	91 1/2W ｶｰﾎﾞﾝ ﾃｲｺｳ	300
	R442	ERD127J-910	91 1/2W ｶｰﾎﾞﾝ ﾃｲｺｳ	300
△	R443	QRV121F-3302	33K 1/2W ｷﾝｿﾞｸﾋﾏｸ	
△	R444	QRV121F-3302	33K 1/2W ｷﾝｿﾞｸﾋﾏｸ	
	R445	ERD141J-682S	6.8K 1/4W ｶｰﾎﾞﾝ ﾃｲｺｳ	100
	R446	ERD141J-682S	6.8K 1/4W ｶｰﾎﾞﾝ ﾃｲｺｳ	100
	R447	ERD141J-682S	6.8K 1/4W ｶｰﾎﾞﾝ ﾃｲｺｳ	100
	R448	ERD141J-682S	6.8K 1/4W ｶｰﾎﾞﾝ ﾃｲｺｳ	100
	R449	ERD127J-100	10 1/2W ｶｰﾎﾞﾝ ﾃｲｺｳ	300
	R450	ERD127J-100	10 1/2W ｶｰﾎﾞﾝ ﾃｲｺｳ	300
	R451	ERD127J-100	10 1/2W ｶｰﾎﾞﾝ ﾃｲｺｳ	300
	R452	ERD127J-100	10 1/2W ｶｰﾎﾞﾝ ﾃｲｺｳ	300
	R453	ERD127F-111	110 1/2W ｶｰﾎﾞﾝ ﾃｲｺｳ	400
	R454	ERD127F-111	110 1/2W ｶｰﾎﾞﾝ ﾃｲｺｳ	400
	R459	ERD127J-221	220 1/2W ｶｰﾎﾞﾝ ﾃｲｺｳ	300
	R460	ERD127J-221	220 1/2W ｶｰﾎﾞﾝ ﾃｲｺｳ	300
	R461	ERD141J-121S	120 1/4W ｶｰﾎﾞﾝ ﾃｲｺｳ	100
	R462	ERD141J-121S	120 1/4W ｶｰﾎﾞﾝ ﾃｲｺｳ	100
	R463	ERD141J-103S	10K 1/4W ｶｰﾎﾞﾝ ﾃｲｺｳ	100
	R464	ERD141J-103S	10K 1/4W ｶｰﾎﾞﾝ ﾃｲｺｳ	100
	R501	ERD127F-391	390 1/2W ｶｰﾎﾞﾝ ﾃｲｺｳ	400
	R502	ERD127F-391	390 1/2W ｶｰﾎﾞﾝ ﾃｲｺｳ	400
	R503	ERD127F-221	220 1/2W ｶｰﾎﾞﾝ ﾃｲｺｳ	400
	R504	ERD127F-221	220 1/2W ｶｰﾎﾞﾝ ﾃｲｺｳ	400
	R507	ERD127J-105	1M 1/2W ｶｰﾎﾞﾝ ﾃｲｺｳ	300
	R508	ERD127J-105	1M 1/2W ｶｰﾎﾞﾝ ﾃｲｺｳ	300
	R509	ERD127F-621	620 1/2W ｶｰﾎﾞﾝ ﾃｲｺｳ	400
	R510	ERD127F-621	620 1/2W ｶｰﾎﾞﾝ ﾃｲｺｳ	400
	R511	ERD127F-121	120 1/2W ｶｰﾎﾞﾝ ﾃｲｺｳ	400
	R512	ERD127F-121	120 1/2W ｶｰﾎﾞﾝ ﾃｲｺｳ	400
	R513	ERD127F-102	1K 1/2W ｶｰﾎﾞﾝ ﾃｲｺｳ	400
	R514	ERD127F-102	1K 1/2W ｶｰﾎﾞﾝ ﾃｲｺｳ	400
	R517	ERD127J-331	330 1/2W ｶｰﾎﾞﾝ ﾃｲｺｳ	300
	R518	ERD127J-331	330 1/2W ｶｰﾎﾞﾝ ﾃｲｺｳ	300

抵抗器類

⚠	シンボルNO	部品番号	部品名	価格
	R519	ERD127J-331	330 1/2W カーボン テイコウ	300
	R520	ERD127J-331	330 1/2W カーボン テイコウ	300
△	R521	QRV121F-3301	3.3K 1/2W キンゾクヒマク テ	100
△	R522	QRV121F-3301	3.3K 1/2W キンゾクヒマク テ	100
△	R523	QRV121F-3301	3.3K 1/2W キンゾクヒマク テ	100
△	R524	QRV121F-3301	3.3K 1/2W キンゾクヒマク テ	100
	R525	ERD141J-680S	68 1/4W カーボン テイコウ	100
	R526	ERD141J-680S	68 1/4W カーボン テイコウ	100
	R527	ERD141J-680S	68 1/4W カーボン テイコウ	100
	R528	ERD141J-680S	68 1/4W カーボン テイコウ	100
△	R529	QRV121F-1802	18K 1/2W キンゾクヒマク テ	100
△	R530	QRV121F-1802	18K 1/2W キンゾクヒマク テ	100
△	R531	QRV121F-1802	18K 1/2W キンゾクヒマク テ	100
△	R532	QRV121F-1802	18K 1/2W キンゾクヒマク テ	100
	R533	ERD141J-470S	47 1/4W カーボン テイコウ	100
	R534	ERD141J-470S	47 1/4W カーボン テイコウ	100
	R535	ERD141J-470S	47 1/4W カーボン テイコウ	100
	R536	ERD141J-470S	47 1/4W カーボン テイコウ	100
	R537	ERD127J-4R7	4.7 1/2W カーボン テイコウ	300
	R538	ERD127J-4R7	4.7 1/2W カーボン テイコウ	300
	R539	ERD127J-4R7	4.7 1/2W カーボン テイコウ	300
	R540	ERD127J-4R7	4.7 1/2W カーボン テイコウ	300
	R541	ERD127F-101	100 1/2W カーボン テイコウ	400
	R542	ERD127F-101	100 1/2W カーボン テイコウ	400
	R593	QVZ3518-104	100K 0.1W ハンコテイ	100
	R594	QVZ3518-104	100K 0.1W ハンコテイ	100
△	R595	QRV121F-2203	220K 1/2W キンゾクヒマク テ	100
△	R596	QRV121F-2203	220K 1/2W キンゾクヒマク テ	100
	R599	ERD141J-225S	2.2M 1/4W カーボン テイコウ	100
	R600	ERD141J-225S	2.2M 1/4W カーボン テイコウ	100
	R601	ERD141J-471S	470 1/4W カーボン テイコウ	100
	R602	ERD141J-471S	470 1/4W カーボン テイコウ	100
	R603	ERD141J-104S	100K 1/4W カーボン テイコウ	100
	R604	ERD141J-104S	100K 1/4W カーボン テイコウ	100
	R605	ERD141J-103S	10K 1/4W カーボン テイコウ	100
	R606	ERD141J-103S	10K 1/4W カーボン テイコウ	100
	R607	ERD141J-330S	33 1/4W カーボン テイコウ	100
	R608	ERD141J-330S	33 1/4W カーボン テイコウ	100
	R609	ERD141J-330S	33 1/4W カーボン テイコウ	100
	R610	ERD141J-330S	33 1/4W カーボン テイコウ	100
	R611	ERD141J-221S	220 1/4W カーボン テイコウ	100
	R612	ERD141J-221S	220 1/4W カーボン テイコウ	100
	R613	ERD141J-221S	220 1/4W カーボン テイコウ	100
	R614	ERD141J-221S	220 1/4W カーボン テイコウ	100
△	R615	QRV121F-4701	4.7K 1/2W キンゾクヒマク テ	100
△	R616	QRV121F-4701	4.7K 1/2W キンゾクヒマク テ	100
△	R617	QRV121F-4701	4.7K 1/2W キンゾクヒマク テ	100
△	R618	QRV121F-4701	4.7K 1/2W キンゾクヒマク テ	100
	R619	ERD141J-220S	22 1/4W カーボン テイコウ	100
	R620	ERD141J-220S	22 1/4W カーボン テイコウ	100
	R621	ERD141J-220S	22 1/4W カーボン テイコウ	100
	R622	ERD141J-220S	22 1/4W カーボン テイコウ	100
	R623	ERD127J-104	100K 1/2W カーボン テイコウ	300
	R624	ERD127J-104	100K 1/2W カーボン テイコウ	300
	R625	ERD127J-104	100K 1/2W カーボン テイコウ	300
	R626	ERD127J-104	100K 1/2W カーボン テイコウ	300

その他

⚠	シンボルNO	部品番号	部品名	価格
		E69826-H25B	ホウネツパン	200
		GBSB3008CC	タツヒ°ンク゛ ネシ゛	20
		EWT031-019	ターミナル ワイヤ クミタテ	400
		EWT031-020	ターミナル ワイヤ クミタテ	400
		EWT031-021	ターミナル ワイヤ クミタテ	400
		EWT031-028	ターミナル ワイヤ	
		EWT031-029	ターミナル ワイヤ	
		E03675-004	ヒユース゛ クリツフ°	100
		E65508-002	タフ゛	100
		E03891-001	タフ゛	100
		EWT011-118	ターミナル ワイヤ クミタテ	100
		EWT011-119	ターミナル ワイヤ クミタテ	100
		EWT011-120	ターミナル ワイヤ クミタテ	100
		E33754-001	コート゛ クランフ°	100
		E75301-001	シールト゛ フ°レート	1,700
	K401	ENZ8101-008	インタ゛クタ	100
	K402	ENZ8101-008	インタ゛クタ	100
	K403	ENZ8101-008	インタ゛クタ	100
	K404	ENZ8101-008	インタ゛クタ	100
	L001	ENZ5002-005	ライン フイルタ	300
	P501	EMV5111-003	オス コネクタ(3ピン)	100
	P502	EMV5111-003	オス コネクタ(3ピン)	100
	P505	EMV5111-003	オス コネクタ(3ピン)	100
	P506	EMV5111-003	オス コネクタ(3ピン)	100
	P507	EMV5111-004	コネクタ(4ピン)	100
	BC303	EWS216-001	ソケツト ワイヤ クミタテ(5ピン)	500
	BC304	EWS216-001	ソケツト ワイヤ クミタテ(5ピン)	500
	BC501	EWS214-003	ソケツト ワイヤ クミタテ(3ピン)	300
	BC502	EWS214-003	ソケツト ワイヤ クミタテ(3ピン)	300
	RY501	ESK5D12-216A	リレー	900
	RY502	ESK5D12-216A	リレー	900
	RY503	ESK5D12-216A	リレー	900
	RY504	ESK5D12-216A	リレー	900
	RY505	ESK2D12-111M	リレー	1,600
	RY506	ESK2D12-111M	リレー	1,600
	RY507	ESK5D12-216A	リレー	900
	RY508	ESK5D12-216A	リレー	900
	TP501	QMV5005-002K	コネクト タンシ	100
	TP502	QMV5005-002K	コネクト タンシ	100
	WT001	E67764-302	タンシ	100
	WT002	E67764-302	タンシ	100

■ LED基板（ENB-090A）

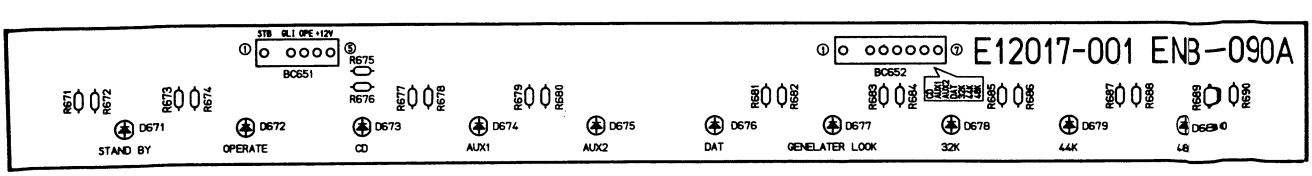

ダイオード類

⚠	シンボルNO	部品番号	部品名	価格
	D671	SLR-34VC3F	LED ローム	200
	D672	SLR-34YC3F	LED ローム	200
	D673	SLR-34YC3F	LED ローム	200
	D674	SLR-34YC3F	LED ローム	200
	D675	SLR-34YC3F	LED ローム	200
	D676	SLR-34YC3F	LED ローム	200
	D677	SLR-34DC3F	LED ローム	200
	D678	SLR-34MC3F	LED ローム	200
	D679	SLR-34MC3F	LED ローム	200
	D680	SLR-34MC3F	LED ローム	200

抵抗器類

⚠	シンボルNO	部品番号	部品名	価格
	R671	QRD167J-122	1.2K 1/6W カーボン テイコウ	100
	R672	QRD167J-122	1.2K 1/6W カーボン テイコウ	100
	R673	QRD167J-821	820 1/6W カーボン テイコウ	100
	R674	QRD167J-821	820 1/6W カーボン テイコウ	100
	R675	QRD167J-821	820 1/6W カーボン テイコウ	100
	R676	QRD167J-821	820 1/6W カーボン テイコウ	100
	R677	QRD167J-821	820 1/6W カーボン テイコウ	100
	R678	QRD167J-821	820 1/6W カーボン テイコウ	100
	R679	QRD167J-821	820 1/6W カーボン テイコウ	100
	R680	QRD167J-821	820 1/6W カーボン テイコウ	100
	R681	QRD167J-821	820 1/6W カーボン テイコウ	100
	R682	QRD167J-821	820 1/6W カーボン テイコウ	100
	R683	QRD167J-821	820 1/6W カーボン テイコウ	100
	R684	QRD167J-821	820 1/6W カーボン テイコウ	100
	R685	QRD167J-821	820 1/6W カーボン テイコウ	100

抵抗器類

⚠	シンボル NO	部品番号	部品名	価格
	R686	QRD167J-821	820 1/6W カーボン テイコウ	100
	R687	QRD167J-821	820 1/6W カーボン テイコウ	100
	R688	QRD167J-821	820 1/6W カーボン テイコウ	100
	R689	QRD167J-821	820 1/6W カーボン テイコウ	100
	R690	QRD167J-821	820 1/6W カーボン テイコウ	100

その他

⚠	シンボル NO	部品番号	部品名	価格
	BC651	EWS216-005	ソケット ワイヤ クミタテ(5ピン)	500
	BC652	EWS218-001	ソケット ワイヤ クミタテ(7ピン)	700

■ 電源基板 (END-093A)

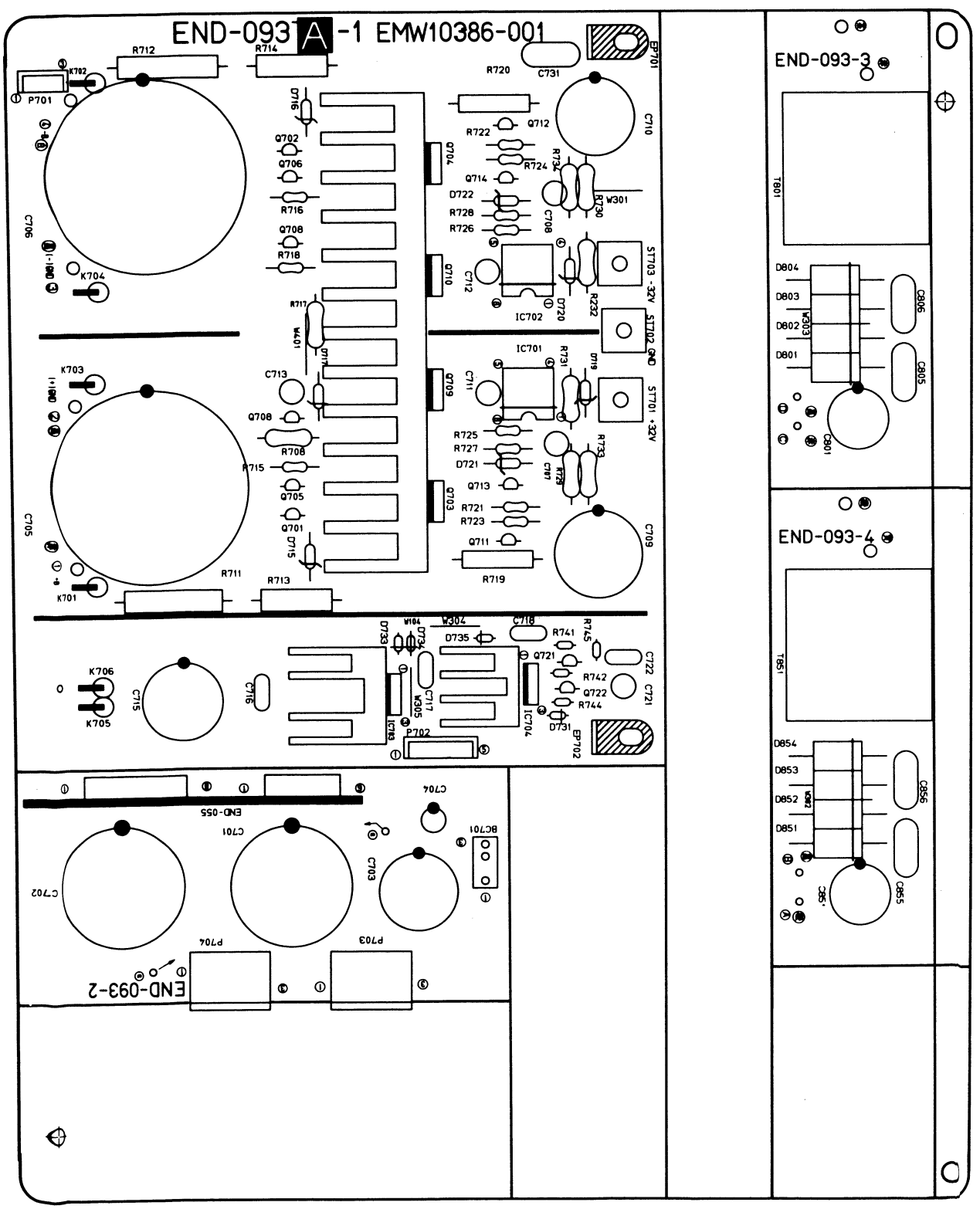

トランジスタ類

△	シンボルNO	部品番号	部品名		価格
	Q701	2SA970(GR,BL)	ﾄﾗﾝｼﾞｽﾀ(SI)	東芝	100
	Q702	2SC2240(GR,BL)	ﾄﾗﾝｼﾞｽﾀ(SI)	東芝	100
	Q703	2SB941A(P,Q)	ﾄﾗﾝｼﾞｽﾀ(SI)	松下	500
	Q704	2SD1266A(P,Q)	ﾄﾗﾝｼﾞｽﾀ(SI)	松下	300
	Q705	2SA970(GR,BL)	ﾄﾗﾝｼﾞｽﾀ(SI)	東芝	100
	Q706	2SC2240(GR,BL)	ﾄﾗﾝｼﾞｽﾀ(SI)	東芝	100
	Q707	2SC2240(GR,BL)	ﾄﾗﾝｼﾞｽﾀ(SI)	東芝	100
	Q708	2SA970(GR,BL)	ﾄﾗﾝｼﾞｽﾀ(SI)	東芝	100
	Q709	2SB941A(P,Q)	ﾄﾗﾝｼﾞｽﾀ(SI)	松下	500
	Q710	2SD1266A(P,Q)	ﾄﾗﾝｼﾞｽﾀ(SI)	松下	300
	Q711	2SA970(GR,BL)	ﾄﾗﾝｼﾞｽﾀ(SI)	東芝	100
	Q712	2SC2240(GR,BL)	ﾄﾗﾝｼﾞｽﾀ(SI)	東芝	100
	Q713	2SA872AV(D,E)	ﾄﾗﾝｼﾞｽﾀ(SI)		200
	Q714	2SC1775AV(E,F)	ﾄﾗﾝｼﾞｽﾀ(SI)		200
	Q721	DTC144ES	ﾃﾞｼﾞﾀﾙﾄﾗﾝｼﾞ	ローム	100
	Q722	DTC144ES	ﾃﾞｼﾞﾀﾙﾄﾗﾝｼﾞ	ローム	100

I．C．類

△	シンボルNO	部品番号	部品名		価格
	IC701	NJM5534DD	IC(MONO-ANA	大日電子（株）	600
	IC702	NJM5534DD	IC(MONO-ANA	大日電子（株）	600
	IC703	AN7810F	IC(MONO-ANA	松下	300
	IC704	NJM78M05FA	IC(MONO-ANA	大日電子（株）	500

ダイオード類

△	シンボルNO	部品番号	部品名		価格
	D715	HZ3ALL	ﾂｴﾅｰ ﾀﾞｲｵｰﾄ	日立	300
	D716	HZ3ALL	ﾂｴﾅｰ ﾀﾞｲｵｰﾄ	日立	300
	D717	HZ6B1L	ﾂｴﾅｰ ﾀﾞｲｵｰﾄ	日立	300
	D719	HZ6C1L	ﾂｴﾅｰ ﾀﾞｲｵｰﾄ	日立	
	D720	HZ6C1L	ﾂｴﾅｰ ﾀﾞｲｵｰﾄ	日立	
	D721	HZ22-1L	ﾂｴﾅｰ ﾀﾞｲｵｰﾄ	日立	
	D722	HZ22-1L	ﾂｴﾅｰ ﾀﾞｲｵｰﾄ	日立	
	D731	1SS133HJ	SI ﾀﾞｲｵｰﾄﾞ	ローム	100
	D733	1SS133HJ	SI ﾀﾞｲｵｰﾄﾞ	ローム	100
	D734	1SS133HJ	SI ﾀﾞｲｵｰﾄﾞ	ローム	100
	D735	1SS133HJ	SI ﾀﾞｲｵｰﾄﾞ	ローム	100
	D801	31DF2FA-3	SI ﾀﾞｲｵｰﾄﾞ	日本インター	300
	D802	31DF2FA-3	SI ﾀﾞｲｵｰﾄﾞ	日本インター	300
	D803	31DF2FA-3	SI ﾀﾞｲｵｰﾄﾞ	日本インター	300
	D804	31DF2FA-3	SI ﾀﾞｲｵｰﾄﾞ	日本インター	300
	D851	31DF2FA-3	SI ﾀﾞｲｵｰﾄﾞ	日本インター	300
	D852	31DF2FA-3	SI ﾀﾞｲｵｰﾄﾞ	日本インター	300
	D853	31DF2FA-3	SI ﾀﾞｲｵｰﾄﾞ	日本インター	300
	D854	31DF2FA-3	SI ﾀﾞｲｵｰﾄﾞ	日本インター	300

コンデンサ類

△	シンボルNO	部品番号	部品名			価格
	C701	EEW5001-108	1000MF		ﾃﾞﾝｶｲ ｺﾝﾃﾞ	1,800
	C702	EEW5001-108	1000MF		ﾃﾞﾝｶｲ ｺﾝﾃﾞ	1,800
	C703	QETB1EM-228M	2200MF	25V	ﾃﾞﾝｶｲ	
	C704	QET41HM-105	1MF	50V	ﾃﾞﾝｶｲ ｺﾝﾃﾞ	100
	C705	EEW5001-478	4700MF		ﾃﾞﾝｶｲ ｺﾝﾃﾞ	2,900
	C706	EEW5001-478	4700MF		ﾃﾞﾝｶｲ ｺﾝﾃﾞ	2,900
	C707	EFZ0097-221	220PF		ｽﾁﾛｰﾙ ｺﾝﾃﾞ	400
	C708	EFZ0097-221	220PF		ｽﾁﾛｰﾙ ｺﾝﾃﾞ	400
	C709	EEZ5008-106	10MF		ﾃﾞﾝｶｲ ｺﾝﾃﾞ	500
	C710	EEZ5008-106	10MF		ﾃﾞﾝｶｲ ｺﾝﾃﾞ	500
	C711	EFZ0097-221	220PF		ｽﾁﾛｰﾙ ｺﾝﾃﾞ	400
	C712	EFZ0097-221	220PF		ｽﾁﾛｰﾙ ｺﾝﾃﾞ	400
	C713	EFZ0097-331	330PF		ｽﾁﾛｰﾙ ｺﾝﾃﾞ	400
	C715	QETB1EM-478M	4700MF	25V	ﾃﾞﾝｶｲ	
	C716	QFV81HJ-104	0.1MF	50V	ｼﾝﾌｲﾙﾑ ｺﾝﾃ	100
	C717	QFV81HJ-104	0.1MF	50V	ｼﾝﾌｲﾙﾑ ｺﾝﾃ	100
	C718	QFV81HJ-104	0.1MF	50V	ｼﾝﾌｲﾙﾑ ｺﾝﾃ	100
	C721	QEN51HM-475	4.7MF	50V	NPE ｺﾝﾃﾞﾝｻ	200
	C722	QFN81HJ-102	1000PF	50V	ﾏｲﾗ ｺﾝﾃﾞﾝｻ	100
	C731	EFZ0096-223	0.022MF		ﾏｲﾗ ｺﾝﾃﾞﾝｻ	300
	C801	QET41EM-108	1000MF	25V	ﾃﾞﾝｶｲ	
	C806	EFZ0096-103	0.01MF		ﾏｲﾗ ｺﾝﾃﾞﾝｻ	300
	C851	QET41EM-108	1000MF	25V	ﾃﾞﾝｶｲ	
	C856	EFZ0096-103	0.01MF		ﾏｲﾗ ｺﾝﾃﾞﾝｻ	300

抵抗器類

△	シンボルNO	部品番号	部品名			価格
△	R708	QRV121F-3902	39K	1/2W	ｷﾝｿﾞｸﾋﾏｸ ﾃ	100
	R711	ERD017J-6R8	6.8	1W	ｶｰﾎﾞﾝ ﾃｲｺｳ	400
	R712	ERD017J-6R8	6.8	1W	ｶｰﾎﾞﾝ ﾃｲｺｳ	400
	R713	ERD017J-6R8	6.8	1W	ｶｰﾎﾞﾝ ﾃｲｺｳ	400
	R714	ERD017J-6R8	6.8	1W	ｶｰﾎﾞﾝ ﾃｲｺｳ	400

抵抗器類

△	シンボルNO	部品番号	部品名			価格
△	R715	QRZ0062-101	100	1/4W	ﾋｭｰｽﾞ ﾃｲｺｳ	100
△	R716	QRZ0062-101	100	1/4W	ﾋｭｰｽﾞ ﾃｲｺｳ	100
△	R717	QRV121F-2701	2.7K	1/2W	ｷﾝｿﾞｸﾋﾏｸ ﾃ	100
△	R718	QRZ0062-471	470	1/4W	ﾋｭｰｽﾞ ﾃｲｺｳ	100
	R719	ERD017J-300	30	1W	ｶｰﾎﾞﾝ ﾃｲｺｳ	400
	R720	ERD017J-300	30	1W	ｶｰﾎﾞﾝ ﾃｲｺｳ	400
	R721	ERD141J-471S	470	1/4W	ｶｰﾎﾞﾝ ﾃｲｺｳ	100
	R722	ERD141J-471S	470	1/4W	ｶｰﾎﾞﾝ ﾃｲｺｳ	100
	R723	ERD141J-101S	100	1/4W	ｶｰﾎﾞﾝ ﾃｲｺｳ	100
	R724	ERD141J-101S	100	1/4W	ｶｰﾎﾞﾝ ﾃｲｺｳ	100
	R725	ERD141J-331S	330	1/4W	ｶｰﾎﾞﾝ ﾃｲｺｳ	100
	R726	ERD141J-331S	330	1/4W	ｶｰﾎﾞﾝ ﾃｲｺｳ	100
△	R729	QRV121F-2002	20K	1/2W	ｷﾝｿﾞｸﾋﾏｸ ﾃ	100
△	R730	QRV121F-2002	20K	1/2W	ｷﾝｿﾞｸﾋﾏｸ ﾃ	100
△	R731	QRV121F-4701	4.7K	1/2W	ｷﾝｿﾞｸﾋﾏｸ ﾃ	100
△	R732	QRV121F-4701	4.7K	1/2W	ｷﾝｿﾞｸﾋﾏｸ ﾃ	100
△	R733	QRV121F-6201	6.2K	1/2W	ｷﾝｿﾞｸﾋﾏｸ ﾃ	100
△	R734	QRV121F-6201	6.2K	1/2W	ｷﾝｿﾞｸﾋﾏｸ ﾃ	100
	R741	QRD167J-103	10K	1/6W	ｶｰﾎﾞﾝ ﾃｲｺｳ	100
	R742	QRD167J-103	10K	1/6W	ｶｰﾎﾞﾝ ﾃｲｺｳ	100
	R744	QRD167J-473	47K	1/6W	ｶｰﾎﾞﾝ ﾃｲｺｳ	100
	R745	QRD167J-473	47K	1/6W	ｶｰﾎﾞﾝ ﾃｲｺｳ	100

その他

△	シンボルNO	部品番号	部品名	価格
		E75100-001	ﾎｳﾈﾂﾊﾞﾝ	1,600
		GBSG3008CC	ﾀｯﾋﾟﾝｸﾞ ﾈｼﾞ	20
		E75099-001	ﾎｳﾈﾂﾊﾞﾝ	300
		E69826-H25B	ﾎｳﾈﾂﾊﾞﾝ	200
		EWS033-034	ｿｹｯﾄ ﾜｲﾔ ｸﾐﾀﾃ	300
		EWS033-035	ｿｹｯﾄ ﾜｲﾔ ｸﾐﾀﾃ	300
		E33754-001	ｺｰﾄﾞ ｸﾗﾝﾌﾟ	100
		E75297-001	ｼｰﾙﾄﾞ ﾌﾟﾚｰﾄ	1,900
		E75298-001	ｼｰﾙﾄﾞ ﾌﾟﾚｰﾄ	1,200
		E75299-001	ｼｰﾙﾄﾞ ﾌﾟﾚｰﾄ	2,900
		EWS243-006	ｿｹｯﾄ ﾜｲﾔ ｸﾐﾀﾃ	200
		EWS243-007	ｿｹｯﾄ ﾜｲﾔ ｸﾐﾀﾃ	200
	K701	ENZ8101-008	ｲﾝﾀﾞｸﾀ	100
	K702	ENZ8101-008	ｲﾝﾀﾞｸﾀ	100
	K703	ENZ8101-008	ｲﾝﾀﾞｸﾀ	100
	K704	ENZ8101-008	ｲﾝﾀﾞｸﾀ	100
	K705	ENZ8101-008	ｲﾝﾀﾞｸﾀ	100
	K706	ENZ8101-008	ｲﾝﾀﾞｸﾀ	100
	P701	EMV5111-003	ｵｽ ｺﾈｸﾀ(3ﾋﾟﾝ)	100
	P702	EMV5111-005	ｺﾈｸﾀ(5ﾋﾟﾝ)	100
	P703	EMV5129-003	ｺﾈｸﾀ(3ﾋﾟﾝ)	200
	P704	EMV5129-003	ｺﾈｸﾀ(3ﾋﾟﾝ)	200
△	T801	ETP1000-60DB	ﾃﾞﾝｹﾞﾝ ﾄﾗﾝｽ	1,700
△	T851	ETP1000-60DB	ﾃﾞﾝｹﾞﾝ ﾄﾗﾝｽ	1,700
	BC701	EWS214-001	ｿｹｯﾄ ﾜｲﾔ ｸﾐﾀﾃ(3ﾋﾟﾝ)	300
	EP701	EMZ4002-001Z	ｱｰｽ ﾌﾟﾚｰﾄ	100
	EP702	EMZ4002-001Z	ｱｰｽ ﾌﾟﾚｰﾄ	100
	ST701	E75103-001	ﾀﾝｼ	100
	ST702	E75103-001	ﾀﾝｼ	100
	ST703	E75103-001	ﾀﾝｼ	100

■ システムコントロールマイコン基板（ENB-082A）

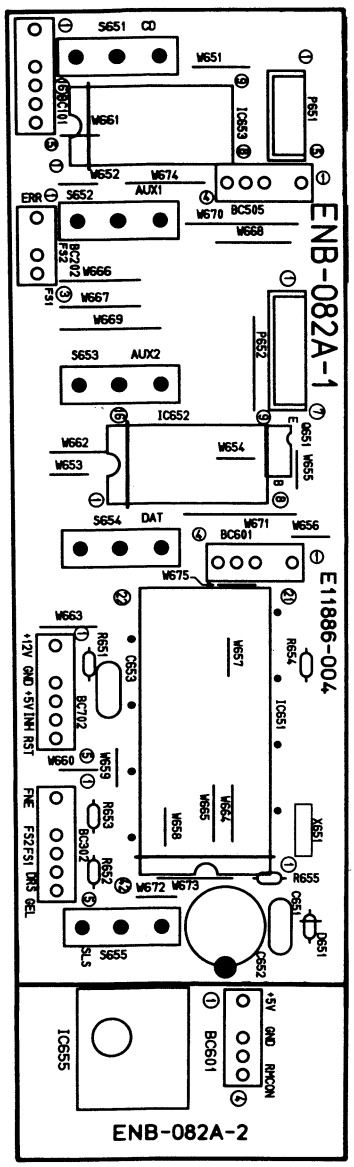

コンデンサ類

⚠	シンボルNO	部品番号	部品名	価格
	C651	QFV81HJ-103	0.01MF 50V シンフイルム コンテ	100
	C652	QEAD0HZ-479A	47000MF テ゛ンカイ コンテ゛	300
	C653	QFV41HJ-333	0.033MF 50V トリ フイルム コン	100

抵抗器類

⚠	シンボルNO	部品番号	部品名	価格
	R651	QRD167J-103	10K 1/6W カーホ゛ン テイコウ	100
	R652	QRD167J-223	22K 1/6W カーホ゛ン テイコウ	100
	R653	QRD167J-223	22K 1/6W カーホ゛ン テイコウ	100
	R654	QRD167J-103	10K 1/6W カーホ゛ン テイコウ	100
	R655	QRD167J-103	10K 1/6W カーホ゛ン テイコウ	100

その他

⚠	シンボルNO	部品番号	部品名	価格
	P651	EMV5109-005A	オス コネクタ(5ピン)	100
	P652	EMV5109-007A	オス コネクタ(7ピン)	100
	S651	ESL9A12-004	レハ゛ー スイツチ(CD)	1,600
	S652	ESL9A12-004	レハ゛ー スイツチ(AUX1)	1,600
	S653	ESL9A12-004	レハ゛ー スイツチ(AUX2)	1,600
	S654	ESL9A12-004	レハ゛ー スイツチ(DAT)	1,600
	S655	ESL9A12-003	レハ゛ー スイツチ(SLS)	1,500
	X651	ECX0004-194KM	セラミツク シントウシ	200
	BC101	EWS216-003	ソケツト ワイヤ クミタテ(5ピン)	300
	BC202	EWS215-005	ソケツト ワイヤ クミタテ(3ピン)	200
	BC302	EWS216-004	ソケツト ワイヤ クミタテ(5ピン)	300
	BC505	EWS215-005	ソケツト ワイヤ クミタテ(4ピン)	400
	BC601	EWS215-002	ソケツト ワイヤ クミタテ(4ピン)	300
	BC702	EWS216-002	ソケツト ワイヤ クミタテ(5ピン)	400

■ バランスコンバータ基板（ENH-229A）

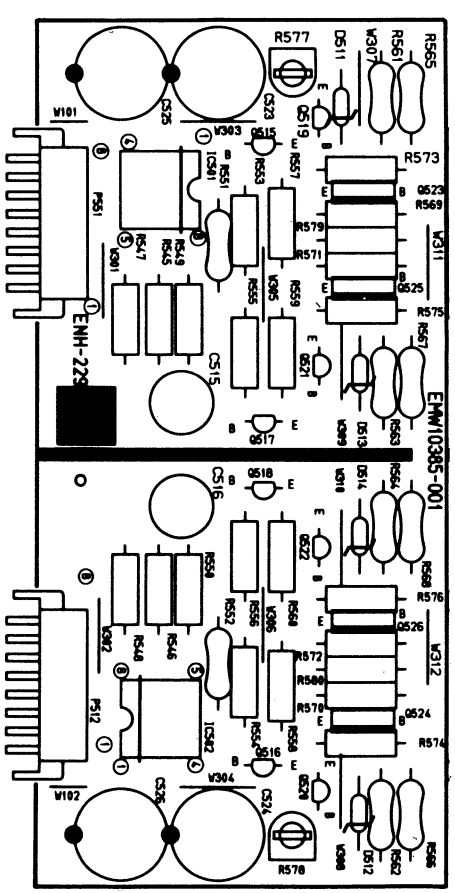

トランジスタ類

⚠	シンボルNO	部品番号	部品名	価格
	Q651	DTC144EFF	デ゛ジ゛タルトランジ゛ スタ ローム	100

I．C．類

⚠	シンボルNO	部品番号	部品名	価格
	IC652	BA12004	IC(MONO-ANA ローム	300
	IC653	BA12004	IC(MONO-ANA ローム	300
	IC655	GP1U501X	IC シャープ	800

ダイオード類

⚠	シンボルNO	部品番号	部品名	価格
	D651	1SS133	SI ダ゛イオート゛ ローム	100

トランジスタ類

⚠	シンボルNO	部品番号	部品名	価格
	Q515	2SA1084(D,E)	トランジスタ(SI)	200
	Q516	2SA1084(D,E)	トランジスタ(SI)	200
	Q517	2SC2546(E,F)	シリコン	
	Q518	2SC2546(E,F)	シリコン	
	Q519	2SA872AV(D,E)	トランジスタ(SI)	200
	Q520	2SA872AV(D,E)	トランジスタ(SI)	200
	Q521	2SC1775AV(E)	トランジスタ(SI)	200
	Q522	2SC1775AV(E)	トランジスタ(SI)	200
	Q523	2SD669A(C)	トランジスタ(SI)	200
	Q524	2SD669A(C)	トランジスタ(SI)	200
	Q525	2SB649A(C)	トランジスタ(SI)	300
	Q526	2SB649A(C)	トランジスタ(SI)	300

I．C．類

⚠	シンボルNO	部品番号	部品名	価格
	IC501	M5238AP	IC(MONO-ANA 三菱	400
	IC502	M5238AP	IC(MONO-ANA 三菱	400

ダイオード類

⚠	シンボルNO	部品番号	部品名	価格
	D511	HZ6B1L	ツエナー ダイオード 日立	300
	D512	HZ6B1L	ツエナー ダイオード 日立	300
	D513	HZ6B1L	ツエナー ダイオード 日立	300
	D514	HZ6B1L	ツエナー ダイオード 日立	300

コンデンサ類

⚠	シンボルNO	部品番号	部品名	価格
	C515	EFZ0100-220	22PF スチロール コンデ	500
	C516	EFZ0100-220	22PF スチロール コンデ	500
	C523	EEZ2503-227	220MF デンカイ コンデ	400
	C524	EEZ2503-227	220MF デンカイ コンデ	400
	C525	EEZ2503-227	220MF デンカイ コンデ	400
	C526	EEZ2503-227	220MF デンカイ コンデ	400
	C531	EFF001J-470	47PF フイルムマイカ コン	200
	C532	EFF001J-470	47PF フイルムマイカ コン	200
	C533	EFF001J-470	47PF フイルムマイカ コン	200
	C534	EFF001J-470	47PF フイルムマイカ コン	200

抵抗器類

⚠	シンボルNO	部品番号	部品名	価格
	R545	ERD127J-223	22K 1/2W カーボン テイコウ	300
	R546	ERD127J-223	22K 1/2W カーボン テイコウ	300
	R547	ERD127J-223	22K 1/2W カーボン テイコウ	300
	R548	ERD127J-223	22K 1/2W カーボン テイコウ	300
	R549	ERD127J-331	330 1/2W カーボン テイコウ	300
	R550	ERD127J-331	330 1/2W カーボン テイコウ	300
△	R551	QRV121F-2203	220K 1/2W キンゾクヒマク テ	100
△	R552	QRV121F-2203	220K 1/2W キンゾクヒマク テ	100
	R553	ERD127J-331	330 1/2W カーボン テイコウ	300
	R554	ERD127J-331	330 1/2W カーボン テイコウ	300
	R555	ERD127J-331	330 1/2W カーボン テイコウ	300
	R556	ERD127J-331	330 1/2W カーボン テイコウ	300
	R557	ERD127J-220	22 1/2W カーボン テイコウ	300
	R558	ERD127J-220	22 1/2W カーボン テイコウ	300
	R559	ERD127J-220	22 1/2W カーボン テイコウ	300
	R560	ERD127J-220	22 1/2W カーボン テイコウ	300
△	R561	QRV121F-3301	3.3K 1/2W キンゾクヒマク テ	100
△	R562	QRV121F-3301	3.3K 1/2W キンゾクヒマク テ	100
△	R563	QRV121F-3301	3.3K 1/2W キンゾクヒマク テ	100
△	R564	QRV121F-3301	3.3K 1/2W キンゾクヒマク テ	100
△	R565	QRV121F-1802	18K 1/2W キンゾクヒマク テ	100
△	R566	QRV121F-1802	18K 1/2W キンゾクヒマク テ	100
△	R567	QRV121F-1802	18K 1/2W キンゾクヒマク テ	100
△	R568	QRV121F-1802	18K 1/2W キンゾクヒマク テ	100
	R569	ERD127J-8R2	8.2 1/2W カーボン テイコウ	300
	R570	ERD127J-8R2	8.2 1/2W カーボン テイコウ	300
	R571	ERD127J-8R2	8.2 1/2W カーボン テイコウ	300
	R572	ERD127J-8R2	8.2 1/2W カーボン テイコウ	300
	R573	ERD127J-101	100 1/2W カーボン テイコウ	300
	R574	ERD127J-101	100 1/2W カーボン テイコウ	300
	R575	ERD127J-101	100 1/2W カーボン テイコウ	300
	R576	ERD127J-101	100 1/2W カーボン テイコウ	300
	R577	QVZ3518-104	100K 0.1W ハンコテイ	100
	R578	QVZ3518-104	100K 0.1W ハンコテイ	100
	R579	ERD127J-101	100 1/2W カーボン テイコウ	300
	R580	ERD127J-101	100 1/2W カーボン テイコウ	300

その他

⚠	シンボルNO	部品番号	部品名	価格
		E3400-431	フエルト スペーサ	100
		E75302-001	シールドバ プレート	1,700
	P511	EMV5112-008R	コネクタ(8ピン)	100
	P512	EMV5112-008R	コネクタ(8ピン)	100

■ アナログ電源整流基板（END-055A）

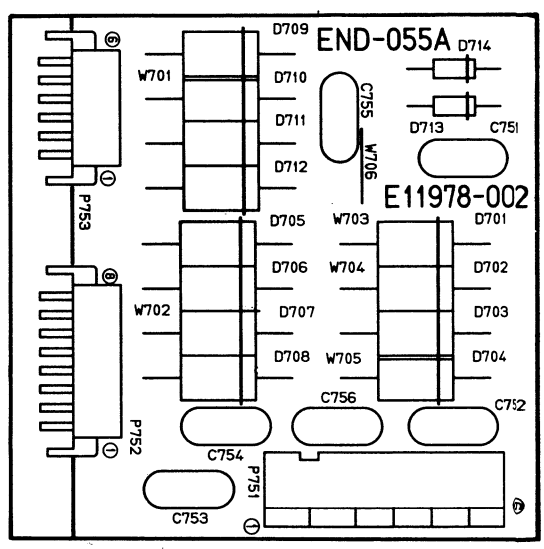

ダイオード類

⚠	シンボルNO	部品番号	部品名	価格
	D701	31DF2FA-3	SI ダイオード 日本インター	300
	D702	31DF2FA-3	SI ダイオード 日本インター	300
	D703	31DF2FA-3	SI ダイオード 日本インター	300
	D704	31DF2FA-3	SI ダイオード 日本インター	300
	D705	31DF2FA-3	SI ダイオード 日本インター	300
	D706	31DF2FA-3	SI ダイオード 日本インター	300
	D707	31DF2FA-3	SI ダイオード 日本インター	300
	D708	31DF2FA-3	SI ダイオード 日本インター	300
	D709	31DF2FA-3	SI ダイオード 日本インター	300
	D710	31DF2FA-3	SI ダイオード 日本インター	300
	D711	31DF2FA-3	SI ダイオード 日本インター	300
	D712	31DF2FA-3	SI ダイオード 日本インター	300
	D713	11DF2-FA11	SI ダイオード 日本インター	200
	D714	11DF2-FA11	SI ダイオード 日本インター	200

コンデンサ類

⚠	シンボルNO	部品番号	部品名	価格
	C751	EFZ0096-103	0.01MF マイラ コンデンサ	300
	C752	EFZ0096-103	0.01MF マイラ コンデンサ	300
	C753	EFZ0096-103	0.01MF マイラ コンデンサ	300
	C754	EFZ0096-103	0.01MF マイラ コンデンサ	300
	C755	EFZ0096-103	0.01MF マイラ コンデンサ	300
	C756	EFZ0096-103	0.01MF マイラ コンデンサ	300

その他

⚠	シンボルNO	部品番号	部品名	価格
	P751	EMV5129-006	コネクタ(6ピン)	300
	P752	EMV5112-008R	コネクタ(8ピン)	100
	P753	EMV5112-006R	コネクタ(6ピン)	100

■ デジタル信号処理基板（ENP-047A）

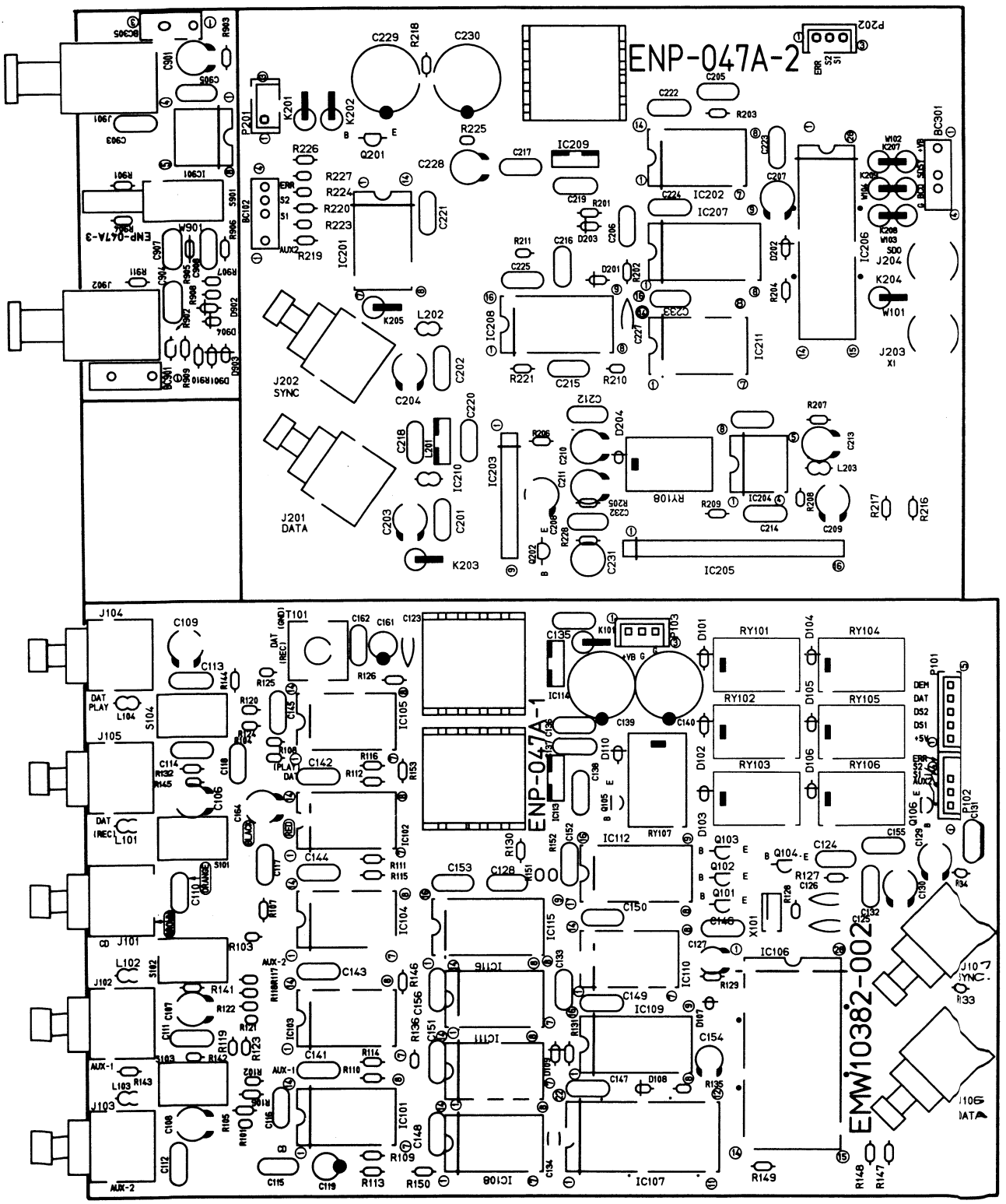

トランジスタ類

⚠	シンボル NO	部品番号	部品名	価格
	Q101	DTA114YS	ﾃﾞｼﾞﾀﾙﾄﾗﾝｼﾞ ﾛｰﾑ	100
	Q102	DTA114YS	ﾃﾞｼﾞﾀﾙﾄﾗﾝｼﾞ ﾛｰﾑ	100
	Q103	DTA114YS	ﾃﾞｼﾞﾀﾙﾄﾗﾝｼﾞ ﾛｰﾑ	100
	Q104	DTC144ES	ﾃﾞｼﾞﾀﾙﾄﾗﾝｼﾞ ﾛｰﾑ	100
	Q105	DTC144ES	ﾃﾞｼﾞﾀﾙﾄﾗﾝｼﾞ ﾛｰﾑ	100
	Q106	DTA144ES	ﾃﾞｼﾞﾀﾙﾄﾗﾝｼﾞ ﾛｰﾑ	100
	Q201	DTA114YS	ﾃﾞｼﾞﾀﾙﾄﾗﾝｼﾞ ﾛｰﾑ	100
	Q202	DTC114YS	ﾃﾞｼﾞﾀﾙﾄﾗﾝｼﾞ ﾛｰﾑ	100

I．C．類

⚠	シンボル NO	部品番号	部品名	価格
	IC101	TC74HCU04AP	IC(DIGI-MOS 東芝	300
	IC102	TC74HCU04AP	IC(DIGI-MOS 東芝	300
	IC103	TC74HC125AP	IC(DIGI-MOS 東芝	300
	IC104	TC74HC125AP	IC(DIGI-MOS 東芝	300
	IC105	TC74HC125AP	IC(DIGI-MOS 東芝	300
	IC106	YM3623B	IC(DIGI-MOS ヤマハ	2,300
	IC107	VC4095-1	IC(GATE ARR 富士通	1,000
	IC108	TC74HC164AP	IC(DIGI-MOS 東芝	400
	IC109	TC74HC163AP	IC(DIGI-MOS 東芝	400
	IC110	TC74HC02AP	IC(DIGI-MOS 東芝	300
	IC111	TC74HCU04AP	IC(DIGI-MOS 東芝	300
	IC112	TC74HC138AP	IC(DIGI-MOS 東芝	400
	IC113	NJM78M05FA	IC(MONO-ANA 大日電子 (株)	500
	IC114	NJM78M05FA	IC(MONO-ANA 大日電子 (株)	500
	IC115	TC74HC123AP	IC(DIGI-MOS 東芝	300
	IC116	TC74HC00AP	IC(DIGI-MOS 東芝	300
	IC201	TC74HC00AP	IC(DIGI-MOS 東芝	300
	IC202	TC74HC10AP	IC(DIGI-MOS 東芝	300
	IC203	TC5081AP	IC(DIGI-MOS 東芝	600
	IC204	NJM3404AD	IC(MONO-ANA 大日電子 (株)	500
	IC205	M2SC18M432-D300	IC(M) 富士通	7,000
	IC206	VC4098	IC(DIGI-OTH 富士通	800
	IC207	TC74HC163AP	IC(DIGI-MOS 東芝	400
	IC208	TC74HC123AP	IC(DIGI-MOS 東芝	300
	IC209	NJM78M05FA	IC(MONO-ANA 大日電子 (株)	500
	IC210	NJM78M05FA	IC(MONO-ANA 大日電子 (株)	500
	IC211	TC74HC00AP	IC(DIGI-MOS 東芝	300
	IC901	LC4969	IC(DIGI-MOS 三洋	200

ダイオード類

⚠	シンボル NO	部品番号	部品名	価格
	D101	1SS133	SI ﾀﾞｲｵｰﾄﾞ ﾛｰﾑ	100
	D102	1SS133	SI ﾀﾞｲｵｰﾄﾞ ﾛｰﾑ	100
	D103	1SS133	SI ﾀﾞｲｵｰﾄﾞ ﾛｰﾑ	100
	D104	1SS133	SI ﾀﾞｲｵｰﾄﾞ ﾛｰﾑ	100
	D105	1SS133	SI ﾀﾞｲｵｰﾄﾞ ﾛｰﾑ	100
	D106	1SS133	SI ﾀﾞｲｵｰﾄﾞ ﾛｰﾑ	100
	D107	1SS133	SI ﾀﾞｲｵｰﾄﾞ ﾛｰﾑ	100
	D108	1SS133	SI ﾀﾞｲｵｰﾄﾞ ﾛｰﾑ	100
	D109	MA700	SI ﾀﾞｲｵｰﾄﾞ 松下	100
	D110	1SS133	SI ﾀﾞｲｵｰﾄﾞ ﾛｰﾑ	100
	D201	1SS133	SI ﾀﾞｲｵｰﾄﾞ ﾛｰﾑ	100
	D202	1SS133	SI ﾀﾞｲｵｰﾄﾞ ﾛｰﾑ	100
	D203	1SS133	SI ﾀﾞｲｵｰﾄﾞ ﾛｰﾑ	100
	D204	1SS133	SI ﾀﾞｲｵｰﾄﾞ ﾛｰﾑ	100

コンデンサ類

⚠	シンボル NO	部品番号	部品名	価格
	C106	QET41EM-107	100MF 25V ﾃﾞﾝｶｲ	
	C107	QET41EM-107	100MF 25V ﾃﾞﾝｶｲ	
	C108	QET41EM-107	100MF 25V ﾃﾞﾝｶｲ	
	C109	QET41EM-107	100MF 25V ﾃﾞﾝｶｲ	
	C110	QCZ0205-155	1.5MF 25V ｾﾗﾐｯｸ ｺﾝﾃﾞ	200
	C111	QCZ0205-155	1.5MF 25V ｾﾗﾐｯｸ ｺﾝﾃﾞ	200
	C112	QCZ0205-155	1.5MF 25V ｾﾗﾐｯｸ ｺﾝﾃﾞ	200
	C113	QCZ0205-155	1.5MF 25V ｾﾗﾐｯｸ ｺﾝﾃﾞ	200
	C114	QCZ0205-155	1.5MF 25V ｾﾗﾐｯｸ ｺﾝﾃﾞ	200
	C115	QFV81HJ-104	0.1MF 50V ｼﾝﾌｨﾙﾑ ｺﾝﾃ	100
	C116	QFV81HJ-104	0.1MF 50V ｼﾝﾌｨﾙﾑ ｺﾝﾃ	100
	C117	QFV81HJ-104	0.1MF 50V ｼﾝﾌｨﾙﾑ ｺﾝﾃ	100
	C118	QFV81HJ-104	0.1MF 50V ｼﾝﾌｨﾙﾑ ｺﾝﾃ	100
	C123	QCS11HJ-330	33PF 50V ｾﾗﾐｯｸ ｺﾝﾃﾞ	100
	C124	QFP81HJ-471	470PF 50V ﾎﾟﾘﾌﾟﾛ ｺﾝﾃ	100
	C125	QCS21HJ-220	22PF 50V ｾﾗﾐｯｸ ｺﾝﾃﾞ	100
	C126	QCS21HJ-220	22PF 50V ｾﾗﾐｯｸ ｺﾝﾃﾞ	100
	C127	QET41HM-105	1MF 50V ﾃﾞﾝｶｲ ｺﾝﾃﾞ	100
	C128	QFV81HJ-105	1MF 50V ｼﾝﾌｨﾙﾑ ｺﾝﾃ	300
	C129	QET41EM-107	100MF 25V ﾃﾞﾝｶｲ	
	C130	QET41EM-107	100MF 25V ﾃﾞﾝｶｲ	
	C131	QCZ0205-155	1.5MF 25V ｾﾗﾐｯｸ ｺﾝﾃﾞ	200
	C132	QCZ0205-155	1.5MF 25V ｾﾗﾐｯｸ ｺﾝﾃﾞ	200
	C133	QFP81HJ-151	150PF 50V ﾎﾟﾘﾌﾟﾛ ｺﾝﾃ	100
	C134	QCS11HJ-560	56PF 50V ｾﾗﾐｯｸ ｺﾝﾃﾞ	100

コンデンサ類

⚠	シンボル NO	部品番号	部品名	価格
	C135	QCZ0205-155	1.5MF 25V ｾﾗﾐｯｸ ｺﾝﾃﾞ	200
	C136	QCZ0205-155	1.5MF 25V ｾﾗﾐｯｸ ｺﾝﾃﾞ	200
	C137	QCZ0205-155	1.5MF 25V ｾﾗﾐｯｸ ｺﾝﾃﾞ	200
	C138	QCZ0205-155	1.5MF 25V ｾﾗﾐｯｸ ｺﾝﾃﾞ	200
	C139	QET41EM-108	1000MF 25V ﾃﾞﾝｶｲ	
	C140	QET41EM-108	1000MF 25V ﾃﾞﾝｶｲ	
	C141	QCZ0205-155	1.5MF 25V ｾﾗﾐｯｸ ｺﾝﾃﾞ	200
	C142	QCZ0205-155	1.5MF 25V ｾﾗﾐｯｸ ｺﾝﾃﾞ	200
	C143	QCZ0205-155	1.5MF 25V ｾﾗﾐｯｸ ｺﾝﾃﾞ	200
	C144	QCZ0205-155	1.5MF 25V ｾﾗﾐｯｸ ｺﾝﾃﾞ	200
	C145	QCZ0205-155	1.5MF 25V ｾﾗﾐｯｸ ｺﾝﾃﾞ	200
	C146	QCZ0205-155	1.5MF 25V ｾﾗﾐｯｸ ｺﾝﾃﾞ	200
	C147	QCZ0205-155	1.5MF 25V ｾﾗﾐｯｸ ｺﾝﾃﾞ	200
	C148	QCZ0205-155	1.5MF 25V ｾﾗﾐｯｸ ｺﾝﾃﾞ	200
	C149	QCZ0205-155	1.5MF 25V ｾﾗﾐｯｸ ｺﾝﾃﾞ	200
	C150	QCZ0205-155	1.5MF 25V ｾﾗﾐｯｸ ｺﾝﾃﾞ	200
	C151	QCZ0205-155	1.5MF 25V ｾﾗﾐｯｸ ｺﾝﾃﾞ	200
	C152	QCZ0205-155	1.5MF 25V ｾﾗﾐｯｸ ｺﾝﾃﾞ	200
	C153	QCZ0205-155	1.5MF 25V ｾﾗﾐｯｸ ｺﾝﾃﾞ	200
	C154	QET41HM-105	1MF 50V ﾃﾞﾝｶｲ ｺﾝﾃﾞ	100
	C155	QFP81HJ-822	8200PF 50V ﾎﾟﾘﾌﾟﾛ ｺﾝﾃ	100
	C156	QCZ0205-155	1.5MF 25V ｾﾗﾐｯｸ ｺﾝﾃﾞ	200
	C161	QETB1EM-226M	22MF 25V ﾃﾞﾝｶｲ	
	C162	QCZ0205-155	1.5MF 25V ｾﾗﾐｯｸ ｺﾝﾃﾞ	200
	C201	QCZ0205-155	1.5MF 25V ｾﾗﾐｯｸ ｺﾝﾃﾞ	200
	C202	QCZ0205-155	1.5MF 25V ｾﾗﾐｯｸ ｺﾝﾃﾞ	200
	C203	QET41EM-107	100MF 25V ﾃﾞﾝｶｲ	
	C204	QET41EM-107	100MF 25V ﾃﾞﾝｶｲ	
	C205	QFP81HJ-680	68PF 50V ﾎﾟﾘﾌﾟﾛ ｺﾝﾃ	100
	C206	QFP81HJ-392	3900PF 50V ﾎﾟﾘﾌﾟﾛ ｺﾝﾃ	100
	C207	QET41EM-106	10MF 25V ﾃﾞﾝｶｲ	
	C208	QET41EM-107	100MF 25V ﾃﾞﾝｶｲ	
	C209	QET41EM-107	100MF 25V ﾃﾞﾝｶｲ	
	C210	QET41HM-476	47MF 50V ﾃﾞﾝｶｲ	
	C211	QET41HM-476	47MF 50V ﾃﾞﾝｶｲ	
	C212	QFV81HJ-224	0.22MF 50V ｼﾝﾌｨﾙﾑ ｺﾝﾃ	200
	C213	QET41HM-476	47MF 50V ﾃﾞﾝｶｲ	
	C214	QFP81HJ-221	220PF 50V ﾎﾟﾘﾌﾟﾛ ｺﾝﾃ	100
	C215	QFP81HJ-392	3900PF 50V ﾎﾟﾘﾌﾟﾛ ｺﾝﾃ	100
	C216	QFP81HJ-221	220PF 50V ﾎﾟﾘﾌﾟﾛ ｺﾝﾃ	100
	C217	QCZ0205-155	1.5MF 25V ｾﾗﾐｯｸ ｺﾝﾃﾞ	200
	C218	QCZ0205-155	1.5MF 25V ｾﾗﾐｯｸ ｺﾝﾃﾞ	200
	C219	QCZ0205-155	1.5MF 25V ｾﾗﾐｯｸ ｺﾝﾃﾞ	200
	C220	QCZ0205-155	1.5MF 25V ｾﾗﾐｯｸ ｺﾝﾃﾞ	200
	C221	QCZ0205-155	1.5MF 25V ｾﾗﾐｯｸ ｺﾝﾃﾞ	200
	C222	QCZ0205-155	1.5MF 25V ｾﾗﾐｯｸ ｺﾝﾃﾞ	200
	C223	QCZ0205-155	1.5MF 25V ｾﾗﾐｯｸ ｺﾝﾃﾞ	200
	C224	QCZ0205-155	1.5MF 25V ｾﾗﾐｯｸ ｺﾝﾃﾞ	200
	C225	QCZ0205-155	1.5MF 25V ｾﾗﾐｯｸ ｺﾝﾃﾞ	200
	C227	QCS21HJ-220	22PF 50V ｾﾗﾐｯｸ ｺﾝﾃﾞ	100
	C228	QET41HM-474	0.47MF 50V ﾃﾞﾝｶｲ	
	C229	QET41EM-108	1000MF 25V ﾃﾞﾝｶｲ	
	C230	QET41EM-108	1000MF 25V ﾃﾞﾝｶｲ	
	C231	QEN41HM-105	1MF 50V NPE ｺﾝﾃﾞﾝｻ	200
	C232	QFV81HJ-153	0.015MF 50V ｼﾝﾌｨﾙﾑ ｺﾝﾃ	100
	C233	QCZ0205-155	1.5MF 25V ｾﾗﾐｯｸ ｺﾝﾃﾞ	200
	C901	QEK41EM-476	47MF 25V ﾃﾞﾝｶｲ	
	C903	QCZ0205-155	1.5MF 25V ｾﾗﾐｯｸ ｺﾝﾃﾞ	200
	C904	QCZ0205-155	1.5MF 25V ｾﾗﾐｯｸ ｺﾝﾃﾞ	200
	C905	QCZ0205-155	1.5MF 25V ｾﾗﾐｯｸ ｺﾝﾃﾞ	200
	C908	QFV81HJ-224	0.22MF 50V ｼﾝﾌｨﾙﾑ ｺﾝﾃ	200

抵抗器類

⚠	シンボル NO	部品番号	部品名	価格
	R101	QRD167J-820	82 1/6W ｶｰﾎﾞﾝ	100
	R102	QRD167J-820	82 1/6W ｶｰﾎﾞﾝ	100
	R103	QRD167J-820	82 1/6W ｶｰﾎﾞﾝ	100
	R104	QRD167J-820	82 1/6W ｶｰﾎﾞﾝ	100
	R105	QRD167J-681	680 1/6W ｶｰﾎﾞﾝ ﾃｲｳ	100
	R106	QRD167J-681	680 1/6W ｶｰﾎﾞﾝ ﾃｲｳ	100
	R107	QRD167J-681	680 1/6W ｶｰﾎﾞﾝ ﾃｲｳ	100
	R108	QRD167J-681	680 1/6W ｶｰﾎﾞﾝ ﾃｲｳ	100
	R109	QRD167J-183	18K 1/6W ｶｰﾎﾞﾝ ﾃｲｳ	100
	R110	QRD167J-183	18K 1/6W ｶｰﾎﾞﾝ ﾃｲｳ	100
	R111	QRD167J-183	18K 1/6W ｶｰﾎﾞﾝ ﾃｲｳ	100
	R112	QRD167J-183	18K 1/6W ｶｰﾎﾞﾝ ﾃｲｳ	100
	R113	QRD167J-472	4.7K 1/6W ｶｰﾎﾞﾝ ﾃｲｳ	100
	R114	QRD167J-472	4.7K 1/6W ｶｰﾎﾞﾝ ﾃｲｳ	100
	R115	QRD167J-472	4.7K 1/6W ｶｰﾎﾞﾝ ﾃｲｳ	100
	R116	QRD167J-472	4.7K 1/6W ｶｰﾎﾞﾝ ﾃｲｳ	100
	R117	QRD167J-103	10K 1/6W ｶｰﾎﾞﾝ ﾃｲｳ	100
	R118	QRD167J-103	10K 1/6W ｶｰﾎﾞﾝ ﾃｲｳ	100
	R119	QRD167J-103	10K 1/6W ｶｰﾎﾞﾝ ﾃｲｳ	100
	R120	QRD167J-103	10K 1/6W ｶｰﾎﾞﾝ ﾃｲｳ	100
	R121	QRD167J-103	10K 1/6W ｶｰﾎﾞﾝ ﾃｲｳ	100
	R122	QRD167J-103	10K 1/6W ｶｰﾎﾞﾝ ﾃｲｳ	100
	R123	QRD167J-103	10K 1/6W ｶｰﾎﾞﾝ ﾃｲｳ	100
	R124	QRD167J-103	10K 1/6W ｶｰﾎﾞﾝ ﾃｲｳ	100
	R125	QRD167J-750	75 1/6W ｶｰﾎﾞﾝ ﾃｲｳ	100
	R126	QRD161J-100	10 1/6W ｶｰﾎﾞﾝ ﾃｲｳ	100
	R127	QRD167J-271	270 1/6W ｶｰﾎﾞﾝ ﾃｲｳ	100
	R128	QRD167J-105	1M 1/6W ｶｰﾎﾞﾝ ﾃｲｳ	100
	R129	QRD167J-103	10K 1/6W ｶｰﾎﾞﾝ ﾃｲｳ	100
	R130	QRD167J-564	560K 1/6W ｶｰﾎﾞﾝ ﾃｲｳ	100

抵抗器類

⚠	シンボルNO	部品番号	部品名	価格
	R131	QRD167J-122	1.2K 1/6W カーボン テイコウ	100
	R132	QRD167J-822	8.2K 1/6W カーボン テイコウ	100
	R133	QRD167J-512	5.1K 1/6W カーボン テイコウ	100
	R134	QRD167J-512	5.1K 1/6W カーボン テイコウ	100
	R135	QRD167J-103	10K 1/6W カーボン テイコウ	100
	R136	QRD167J-103	10K 1/6W カーボン テイコウ	100
	R141	QRD167J-471	470 1/6W カーボン テイコウ	100
	R142	QRD167J-471	470 1/6W カーボン テイコウ	100
	R143	QRD167J-471	470 1/6W カーボン テイコウ	100
	R144	QRD167J-471	470 1/6W カーボン テイコウ	100
	R145	QRD167J-471	470 1/6W カーボン テイコウ	100
	R146	QRD167J-471	470 1/6W カーボン テイコウ	100
	R147	QRD167J-471	470 1/6W カーボン テイコウ	100
	R148	QRD167J-471	470 1/6W カーボン テイコウ	100
	R149	QRD167J-471	470 1/6W カーボン テイコウ	100
	R150	QRD167J-101	100 1/6W カーボン テイコウ	100
	R151	QRD167J-103	10K 1/6W カーボン テイコウ	100
	R152	QRD167J-103	10K 1/6W カーボン テイコウ	100
	R153	QRD167J-471	470 1/6W カーボン テイコウ	100
	R201	QRD167J-103	10K 1/6W カーボン テイコウ	100
	R202	QRD167J-221	220 1/6W カーボン テイコウ	100
	R203	QRD167J-331	330 1/6W カーボン テイコウ	100
	R204	QRD167J-103	10K 1/6W カーボン テイコウ	100
	R205	QRD167J-332	3.3K 1/6W カーボン テイコウ	100
	R206	QRD167J-103	10K 1/6W カーボン テイコウ	100
	R207	QRD167J-223	22K 1/6W カーボン テイコウ	100
	R208	QRD167J-223	22K 1/6W カーボン テイコウ	100
	R209	QRD167J-222	2.2K 1/6W カーボン テイコウ	100
	R210	QRD167J-564	560K 1/6W カーボン テイコウ	100
	R211	QRD167J-152	1.5K 1/6W カーボン テイコウ	100
	R216	QRD167J-102	1K 1/6W カーボン テイコウ	100
	R217	QRD167J-102	1K 1/6W カーボン テイコウ	100
	R218	QRD167J-102	1K 1/6W カーボン テイコウ	100
	R219	QRD167J-102	1K 1/6W カーボン テイコウ	100
	R220	QRD167J-102	1K 1/6W カーボン テイコウ	100
	R221	QRD167J-102	1K 1/6W カーボン テイコウ	100
	R223	QRD167J-103	10K 1/6W カーボン テイコウ	100
	R224	QRD167J-103	10K 1/6W カーボン テイコウ	100
	R225	QRD167J-104	100K 1/6W カーボン テイコウ	100
	R226	QRD167J-102	1K 1/6W カーボン テイコウ	100
	R227	QRD167J-103	10K 1/6W カーボン テイコウ	100
	R228	QRD167J-243	24K 1/6W カーボン テイコウ	100
	R901	QRD167J-562	5.6K 1/6W カーボン テイコウ	100
	R902	QRD167J-562	5.6K 1/6W カーボン テイコウ	100
	R903	QRD167J-101	100 1/6W カーボン テイコウ	100
	R904	QRD167J-471	470 1/6W カーボン テイコウ	100
	R908	QRD167J-102	1K 1/6W カーボン テイコウ	100
	R909	QRD167J-101	100 1/6W カーボン テイコウ	100
	R910	QRD167J-101	100 1/6W カーボン テイコウ	100
	R911	QRD167J-102	1K 1/6W カーボン テイコウ	100

その他

⚠	シンボルNO	部品番号	部品名	価格
		E73578-001	ﾌﾟｯｼｭ ﾎﾞﾀﾝ	100
		E75102-001	ﾌﾞﾗｹｯﾄ	100
		SPSP3008M	ﾈｼﾞ	20
		NNS3000M	ﾅｯﾄ	20
		E3400-431	ﾌｪﾙﾄ ｽﾍﾟｰｻ	100
		E75296-002	ｼｰﾙﾄﾞ ｹｰｽ	2,700
	J101	TORX174	ｵﾌﾟﾃｨｶﾙ ｼﾞｬｯｸ	1,400
	J102	TORX174	ｵﾌﾟﾃｨｶﾙ ｼﾞｬｯｸ	1,400
	J103	TORX174	ｵﾌﾟﾃｨｶﾙ ｼﾞｬｯｸ	1,400
	J104	TORX174	ｵﾌﾟﾃｨｶﾙ ｼﾞｬｯｸ	1,400
	J105	TOTX174	ｵﾌﾟﾃｨｶﾙ ｼﾞｬｯｸ	1,300
	J106	TOTX174-JV	ｵﾌﾟﾃｨｶﾙ ｼﾞｬｯｸ	1,400
	J107	TOTX174-JV	ｵﾌﾟﾃｨｶﾙ ｼﾞｬｯｸ	1,400
	J201	RFBO11R	ｵﾌﾟﾃｨｶﾙ ｼﾞｬｯｸ	2,500
	J202	RFBO11R	ｵﾌﾟﾃｨｶﾙ ｼﾞｬｯｸ	2,500
	J203	A49647-C	ｺｲﾙ	200
	J204	A49647-C	ｺｲﾙ	200
	J901	TOTX172	ｵﾌﾟﾃｨｶﾙ ｼﾞｬｯｸ	1,700
	J902	TOTX172	ｵﾌﾟﾃｨｶﾙ ｼﾞｬｯｸ	1,700
	K101	ENZ8101-008	ｲﾝﾀﾞｸﾀ	100
	K201	ENZ8101-008	ｲﾝﾀﾞｸﾀ	100
	K202	ENZ8101-008	ｲﾝﾀﾞｸﾀ	100
	K203	ENZ8101-008	ｲﾝﾀﾞｸﾀ	100
	K205	ENZ8101-008	ｲﾝﾀﾞｸﾀ	100
	L101	EQL4004-560	ｲﾝﾀﾞｸﾀ	100
	L102	EQL4004-560	ｲﾝﾀﾞｸﾀ	100
	L103	EQL4004-560	ｲﾝﾀﾞｸﾀ	100
	L104	EQL4004-560	ｲﾝﾀﾞｸﾀ	100
	L201	EQL4004-560	ｲﾝﾀﾞｸﾀ	100
	L202	EQL4004-560	ｲﾝﾀﾞｸﾀ	100
	L203	EQL4004-560	ｲﾝﾀﾞｸﾀ	100
	P101	EMV5111-005	ｺﾈｸﾀ (5ﾋﾟﾝ)	100
	P102	EMV5133-004K	ﾌﾟﾗｸﾞ(4ﾋﾟﾝ)	100
	P103	EMV5111-003	ｵｽ ｺﾈｸﾀ(3ﾋﾟﾝ)	100
	P201	EMV5111-003	ｵｽ ｺﾈｸﾀ(3ﾋﾟﾝ)	100
	P202	EMV5111-003	ｵｽ ｺﾈｸﾀ(3ﾋﾟﾝ)	100
	S101	QST3101-E06	ﾌﾟｯｼｭ ｽｲｯﾁ	300
	S102	QST3101-E06	ﾌﾟｯｼｭ ｽｲｯﾁ	300
	S103	QST3101-E06	ﾌﾟｯｼｭ ｽｲｯﾁ	300
	S104	QST3101-E06	ﾌﾟｯｼｭ ｽｲｯﾁ	300
	S901	QST3101-E06	ﾌﾟｯｼｭ ｽｲｯﾁ	300
	T101	ENZ3003-001	IF ﾄﾗﾝｽ	400
	X101	ECX0018-000KS	ｾﾗﾐｯｸ ｼﾞｭﾄﾞｳｼ	300
	BC102	EWS244-009	ｿｹｯﾄ ﾜｲﾔ ｸﾐﾀﾃ(4ﾋﾟﾝ)	300
	BC301	EWS215-004	ｿｹｯﾄ ﾜｲﾔ ｸﾐﾀﾃ(4ﾋﾟﾝ)	1,200

その他

⚠	シンボルNO	部品番号	部品名	価格
	BC305	EWS214-002	ｿｹｯﾄ ﾜｲﾔ ｸﾐﾀﾃ(3ﾋﾟﾝ)	600
	BC901	EWS215-001	ｿｹｯﾄ ﾜｲﾔ ｸﾐﾀﾃ(2ﾋﾟﾝ)	200
	RY101	ESK5D05-213	ﾘﾚｰ	800
	RY102	ESK5D05-213	ﾘﾚｰ	800
	RY103	ESK5D05-213	ﾘﾚｰ	800
	RY104	ESK5D05-213	ﾘﾚｰ	800
	RY105	ESK5D05-213	ﾘﾚｰ	800
	RY106	ESK5D05-213	ﾘﾚｰ	800
	RY107	ESK2D05-112M	ﾘﾚｰ	1,600
	RY108	ESK5D05-213	ﾘﾚｰ	800

■ DAコンバータ基板 (ENP-048A)

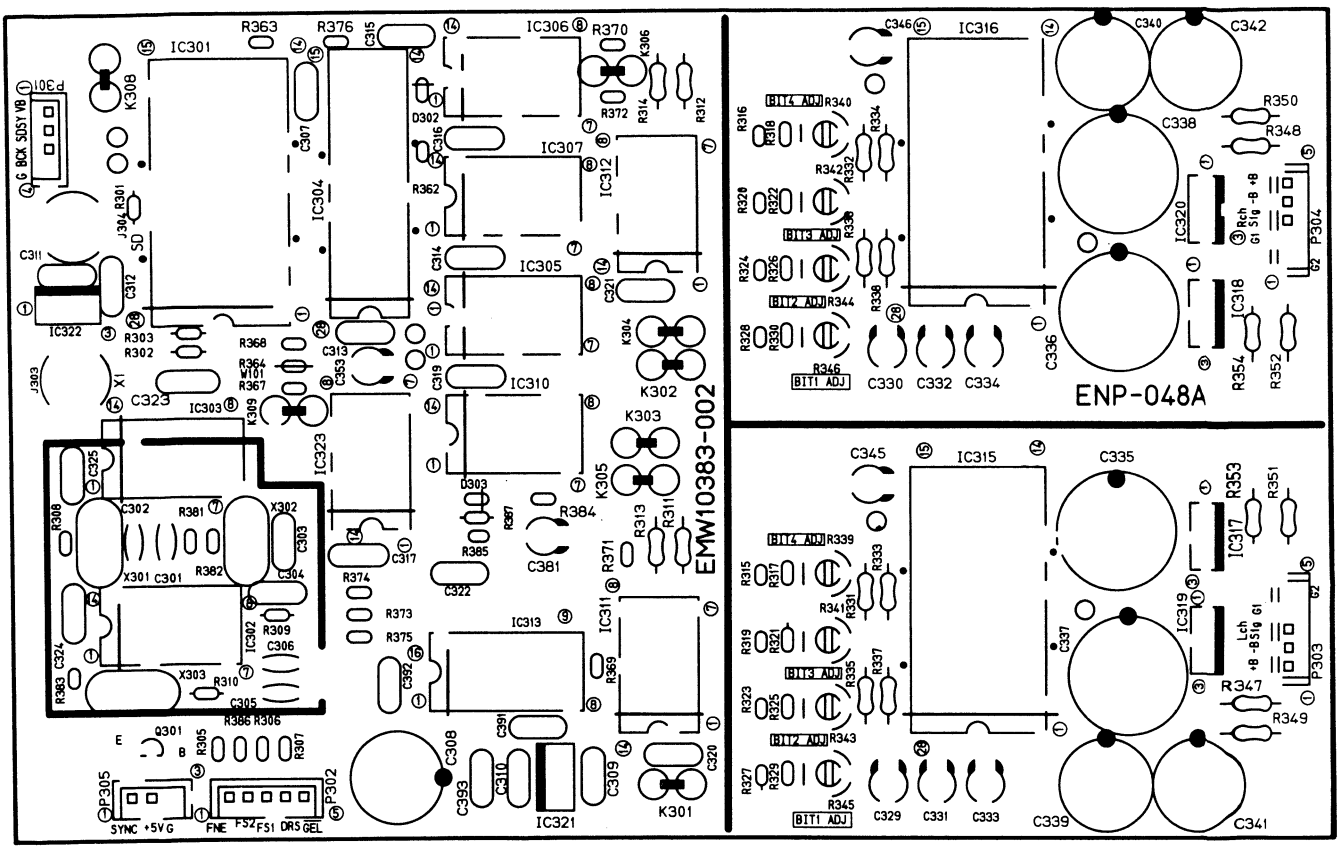

トランジスタ類

⚠	シンボルNO	部品番号	部品名	価格
	Q301	DTC144ES	ﾃﾞｼﾞﾀﾙﾄﾗﾝｼﾞ ﾛｰﾑ	100

I．C．類

⚠	シンボルNO	部品番号	部品名	価格
	IC301	SM5813APT	IC(DIGI-MOS 兼松	2,700
	IC302	TC74HC00AP	IC(DIGI-MOS 東芝	300
	IC303	TC74HC20AP	IC(DIGI-MOS 東芝	300
	IC304	VC4098	IC(DIGI-OTH 富士通	800
	IC305	TC74HC74AP	IC(DIGI-MOS 東芝	300
	IC306	TC74HC74AP	IC(DIGI-MOS 東芝	300
	IC307	TC74HC74AP	IC(DIGI-MOS 東芝	300
	IC310	TC74HC00AP	IC(DIGI-MOS 東芝	300
	IC311	TC74HC74AP	IC(DIGI-MOS 東芝	300
	IC312	TC74HC74AP	IC(DIGI-MOS 東芝	300
	IC313	TC74HC238AP	IC(DIGI-MOS 東芝	500
	IC315	PCM58-K	IC(MONO-ANA 日本ﾊﾞｰﾌﾞﾗｳ	4,200
	IC316	PCM58-K	IC(MONO-ANA 日本ﾊﾞｰﾌﾞﾗｳ	4,200
	IC317	NJM78M05FA	IC(MONO-ANA 大日電子(株)	500
	IC318	NJM78M05FA	IC(MONO-ANA 大日電子(株)	500
	IC319	NJM79M12FA	IC(MONO-ANA 大日電子(株)	400
	IC320	NJM79M12FA	IC(MONO-ANA 大日電子(株)	400
	IC321	NJM78M05FA	IC(MONO-ANA 大日電子(株)	500
	IC322	NJM78M05FA	IC(MONO-ANA 大日電子(株)	500
	IC323	TC74HC86AP	IC(DIGI-MOS 東芝	300

ダイオード類

⚠	シンボルNO	部品番号	部品名	価格
	D302	1SS133	SI ﾀﾞｲｵｰﾄﾞ ﾛｰﾑ	100
	D303	1SS133	SI ﾀﾞｲｵｰﾄﾞ ﾛｰﾑ	100

コンデンサ類

⚠	シンボルNO	部品番号	部品名	価格
	C301	QCSB1HJ-270	27PF 50V ｾﾗﾐｯｸ ｺﾝﾃﾞ	
	C302	QCSB1HJ-270	27PF 50V ｾﾗﾐｯｸ ｺﾝﾃﾞ	
	C303	EFF001J-100	10PF ﾌｨﾙﾑﾏｲｶ ｺﾝ	100
	C304	EFF001J-100	10PF ﾌｨﾙﾑﾏｲｶ ｺﾝ	100
	C305	QCSB1HJ-270	27PF 50V ｾﾗﾐｯｸ ｺﾝﾃﾞ	
	C306	QCSB1HJ-270	27PF 50V ｾﾗﾐｯｸ ｺﾝﾃﾞ	
	C307	QFP81HJ-101	100PF 50V ﾎﾟﾘﾌﾟﾛ ｺﾝﾃ	100
	C308	QET41EM-108	1000MF 25V ﾃﾝｶｲ	
	C309	QCZ0205-155	1.5MF 25V ｾﾗﾐｯｸ ｺﾝﾃﾞ	200
	C310	QCZ0205-155	1.5MF 25V ｾﾗﾐｯｸ ｺﾝﾃﾞ	200
	C311	QCZ0205-155	1.5MF 25V ｾﾗﾐｯｸ ｺﾝﾃﾞ	200
	C312	QCZ0205-155	1.5MF 25V ｾﾗﾐｯｸ ｺﾝﾃﾞ	200
	C313	QCZ0205-155	1.5MF 25V ｾﾗﾐｯｸ ｺﾝﾃﾞ	200
	C314	QCZ0205-155	1.5MF 25V ｾﾗﾐｯｸ ｺﾝﾃﾞ	200
	C315	QCZ0205-155	1.5MF 25V ｾﾗﾐｯｸ ｺﾝﾃﾞ	200
	C316	QCZ0205-155	1.5MF 25V ｾﾗﾐｯｸ ｺﾝﾃﾞ	200
	C317	QCZ0205-155	1.5MF 25V ｾﾗﾐｯｸ ｺﾝﾃﾞ	200
	C319	QCZ0205-155	1.5MF 25V ｾﾗﾐｯｸ ｺﾝﾃﾞ	200
	C320	QCZ0205-155	1.5MF 25V ｾﾗﾐｯｸ ｺﾝﾃﾞ	200
	C321	QCZ0205-155	1.5MF 25V ｾﾗﾐｯｸ ｺﾝﾃﾞ	200
	C322	QCZ0205-155	1.5MF 25V ｾﾗﾐｯｸ ｺﾝﾃﾞ	200
	C323	QCZ0205-155	1.5MF 25V ｾﾗﾐｯｸ ｺﾝﾃﾞ	200
	C324	QCZ0205-155	1.5MF 25V ｾﾗﾐｯｸ ｺﾝﾃﾞ	200
	C325	QCZ0205-155	1.5MF 25V ｾﾗﾐｯｸ ｺﾝﾃﾞ	200
	C329	EEE51VM-475	4.7MF 35V ﾃﾝｶｲ ｺﾝﾃﾞ	300
	C330	EEE51VM-475	4.7MF 35V ﾃﾝｶｲ ｺﾝﾃﾞ	300
	C331	EEE51VM-475	4.7MF 35V ﾃﾝｶｲ ｺﾝﾃﾞ	300
	C332	EEE51VM-475	4.7MF 35V ﾃﾝｶｲ ｺﾝﾃﾞ	300
	C333	EEE51VM-475	4.7MF 35V ﾃﾝｶｲ ｺﾝﾃﾞ	300
	C334	EEE51VM-475	4.7MF 35V ﾃﾝｶｲ ｺﾝﾃﾞ	300
	C335	EEZ5005-227	220MF 50V ﾃﾝｶｲ ｺﾝﾃﾞ	400
	C336	EEZ5005-227	220MF 50V ﾃﾝｶｲ ｺﾝﾃﾞ	400
	C337	EEZ5005-227	220MF 50V ﾃﾝｶｲ ｺﾝﾃﾞ	400
	C338	EEZ5005-227	220MF 50V ﾃﾝｶｲ ｺﾝﾃﾞ	400
	C339	EEZ5005-107	100MF 50V ﾃﾝｶｲ ｺﾝﾃﾞ	300
	C340	EEZ5005-107	100MF 50V ﾃﾝｶｲ ｺﾝﾃﾞ	300
	C341	EEZ5005-107	100MF 50V ﾃﾝｶｲ ｺﾝﾃﾞ	300
	C342	EEZ5005-107	100MF 50V ﾃﾝｶｲ ｺﾝﾃﾞ	300
	C345	EEE51VM-475	4.7MF 35V ﾃﾝｶｲ ｺﾝﾃﾞ	300
	C346	EEE51VM-475	4.7MF 35V ﾃﾝｶｲ ｺﾝﾃﾞ	300
	C353	QET41EM-106	10MF 25V ﾃﾝｶｲ	
	C381	QETB1HM-225	2.2MF 50V ﾃﾝｶｲ ｺﾝﾃﾞ	100
	C391	QFV41HJ-333	0.033MF 50V ﾄﾘ ﾌｨﾙﾑ	100
	C392	QFV41HJ-333	0.033MF 50V ﾄﾘ ﾌｨﾙﾑ	100
	C393	QFV41HJ-333	0.033MF 50V ﾄﾘ ﾌｨﾙﾑ	100

抵抗器類

⚠	シンボルNO	部品番号	部品名	価格
	R301	QRD167J-471	470 1/6W カーボン テイコウ	100
	R302	QRD167J-471	470 1/6W カーボン テイコウ	100
	R303	QRD167J-471	470 1/6W カーボン テイコウ	100
	R305	QRD167J-102	1K 1/6W カーボン テイコウ	100
	R306	QRD167J-102	1K 1/6W カーボン テイコウ	100
	R307	QRD167J-102	1K 1/6W カーボン テイコウ	100
	R308	QRD167J-105	1M 1/6W カーボン テイコウ	100
	R309	QRD167J-105	1M 1/6W カーボン テイコウ	100
	R310	QRD167J-105	1M 1/6W カーボン テイコウ	100
	R311	ERD141J-114S	110K 1/4W カーボン テイコウ	100
	R312	ERD141J-114S	110K 1/4W カーボン テイコウ	100
	R313	ERD141J-224S	220K 1/4W カーボン テイコウ	100
	R314	ERD141J-224S	220K 1/4W カーボン テイコウ	100
	R315	QRD167J-102	1K 1/6W カーボン テイコウ	100
	R316	QRD167J-102	1K 1/6W カーボン テイコウ	100
	R317	QRD167J-102	1K 1/6W カーボン テイコウ	100
	R318	QRD167J-102	1K 1/6W カーボン テイコウ	100
	R319	QRD167J-102	1K 1/6W カーボン テイコウ	100
	R320	QRD167J-102	1K 1/6W カーボン テイコウ	100
	R321	QRD167J-102	1K 1/6W カーボン テイコウ	100
	R322	QRD167J-102	1K 1/6W カーボン テイコウ	100
	R323	QRD167J-102	1K 1/6W カーボン テイコウ	100
	R324	QRD167J-102	1K 1/6W カーボン テイコウ	100
	R325	QRD167J-102	1K 1/6W カーボン テイコウ	100
	R326	QRD167J-102	1K 1/6W カーボン テイコウ	100
	R327	QRD167J-102	1K 1/6W カーボン テイコウ	100
	R328	QRD167J-102	1K 1/6W カーボン テイコウ	100
	R329	QRD167J-102	1K 1/6W カーボン テイコウ	100
	R330	QRD167J-102	1K 1/6W カーボン テイコウ	100
	R331	ERD141J-334S	330K 1/4W カーボン テイコウ	100
	R332	ERD141J-334S	330K 1/4W カーボン テイコウ	100
	R333	ERD141J-334S	330K 1/4W カーボン テイコウ	100
	R334	ERD141J-334S	330K 1/4W カーボン テイコウ	100
	R335	ERD141J-334S	330K 1/4W カーボン テイコウ	100
	R336	ERD141J-334S	330K 1/4W カーボン テイコウ	100
	R337	ERD141J-334S	330K 1/4W カーボン テイコウ	100
	R338	ERD141J-334S	330K 1/4W カーボン テイコウ	100
	R339	QVZ3518-104	100K 0.1W ハンコテイ	100
	R340	QVZ3518-104	100K 0.1W ハンコテイ	100
	R341	QVZ3518-104	100K 0.1W ハンコテイ	100
	R342	QVZ3518-104	100K 0.1W ハンコテイ	100
	R343	QVZ3518-104	100K 0.1W ハンコテイ	100
	R344	QVZ3518-104	100K 0.1W ハンコテイ	100
	R345	QVZ3518-104	100K 0.1W ハンコテイ	100
	R346	QVZ3518-104	100K 0.1W ハンコテイ	100
	R347	ERD141J-100S	10 1/4W カーボン テイコウ	100
	R348	ERD141J-100S	10 1/4W カーボン テイコウ	100
	R349	ERD141J-100S	10 1/4W カーボン テイコウ	100
	R350	ERD141J-100S	10 1/4W カーボン テイコウ	100
	R351	ERD141J-104S	100K 1/4W カーボン テイコウ	100
	R352	ERD141J-104S	100K 1/4W カーボン テイコウ	100
	R353	ERD141J-8R2S	8.2 1/4W カーボン テイコウ	100
	R354	ERD141J-8R2S	8.2 1/4W カーボン テイコウ	100
	R362	QRD167J-103	10K 1/6W カーボン テイコウ	100
	R363	QRD167J-102	1K 1/6W カーボン テイコウ	100

抵抗器類

⚠	シンボルNO	部品番号	部品名	価格
	R367	QRD167J-471	470 1/6W カーボン テイコウ	100
	R368	QRD167J-471	470 1/6W カーボン テイコウ	100
	R369	QRD167J-471	470 1/6W カーボン テイコウ	100
	R370	QRD167J-471	470 1/6W カーボン テイコウ	100
	R371	QRD167J-471	470 1/6W カーボン テイコウ	100
	R372	QRD167J-471	470 1/6W カーボン テイコウ	100
	R373	QRD167J-471	470 1/6W カーボン テイコウ	100
	R374	QRD167J-471	470 1/6W カーボン テイコウ	100
	R375	QRD167J-471	470 1/6W カーボン テイコウ	100
	R376	QRD167J-471	470 1/6W カーボン テイコウ	100
	R381	QRD167J-471	470 1/6W カーボン テイコウ	100
	R382	QRD167J-122	1.2K 1/6W カーボン テイコウ	100
	R383	QRD167J-471	470 1/6W カーボン テイコウ	100
	R384	QRD167J-331	330 1/6W カーボン テイコウ	100
	R385	QRD167J-273	27K 1/6W カーボン テイコウ	100
	R386	QRD167J-102	1K 1/6W カーボン テイコウ	100
	R387	QRD167J-682	6.8K 1/6W カーボン テイコウ	100

その他

⚠	シンボルNO	部品番号	部品名	価格
		EWR21H-20RR	テフロン ワイヤ	400
		E7[illegible]300-002	シールドケース	2,500
		E306155-002	シールドプレート	3,800
		E75402-001	ワイヤ	300
	J303	A49647-C	コイル	200
	J304	A49647-C	コイル	200
	K301	ENZ8101-007	インダクタ	100
	K302	ENZ8101-007	インダクタ	100
	K305	ENZ8101-007	インダクタ	100
	K306	ENZ8101-007	インダクタ	100
	K308	ENZ8101-008	インダクタ	100
	K309	ENZ8101-008	インダクタ	100
	P301	EMV5111-004	コネクタ(4ピン)	100
	P302	EMV5111-005	コネクタ(5ピン)	100
	P303	EMV5111-005	コネクタ(5ピン)	100
	P304	EMV5111-005	コネクタ(5ピン)	100
	P305	EMV5111-003	オス コネクタ(3ピン)	100
	X301	ECX0184-320EW	スイショウ シンドウシ	500
	X302	ECX0169-344EW	スイショウ シンドウシ	500
	X303	ECX0122-880EW	スイショウ シンドウシ	400

添付物

シンボルNo. M 2 M M1

シンボルNO.	部品番号	部品名	個数	備考	価格
1	E30530-1397B	取扱説明書	1		
2	E35960-012	保証書	1		100
3	E75314-001	ネジ	8		200
4	BS9001	サービス窓口案内	1		100
5	RM-SD1000	リモコン	1		2,900
6	UM-4NV-2PSA	乾電池	1		200
7	E41202-2	ポリ袋	1		100
8	E66416-001	ポリ袋	1		100
9	E6581-4	ポリ袋	1		100
10	E75446-001	ポリシングクロス	1		500
11	E306288-008	愛用者アンケート	1		200
12	E75509-001	封筒	1		500

梱包図

シンボルNo. M 3 M M

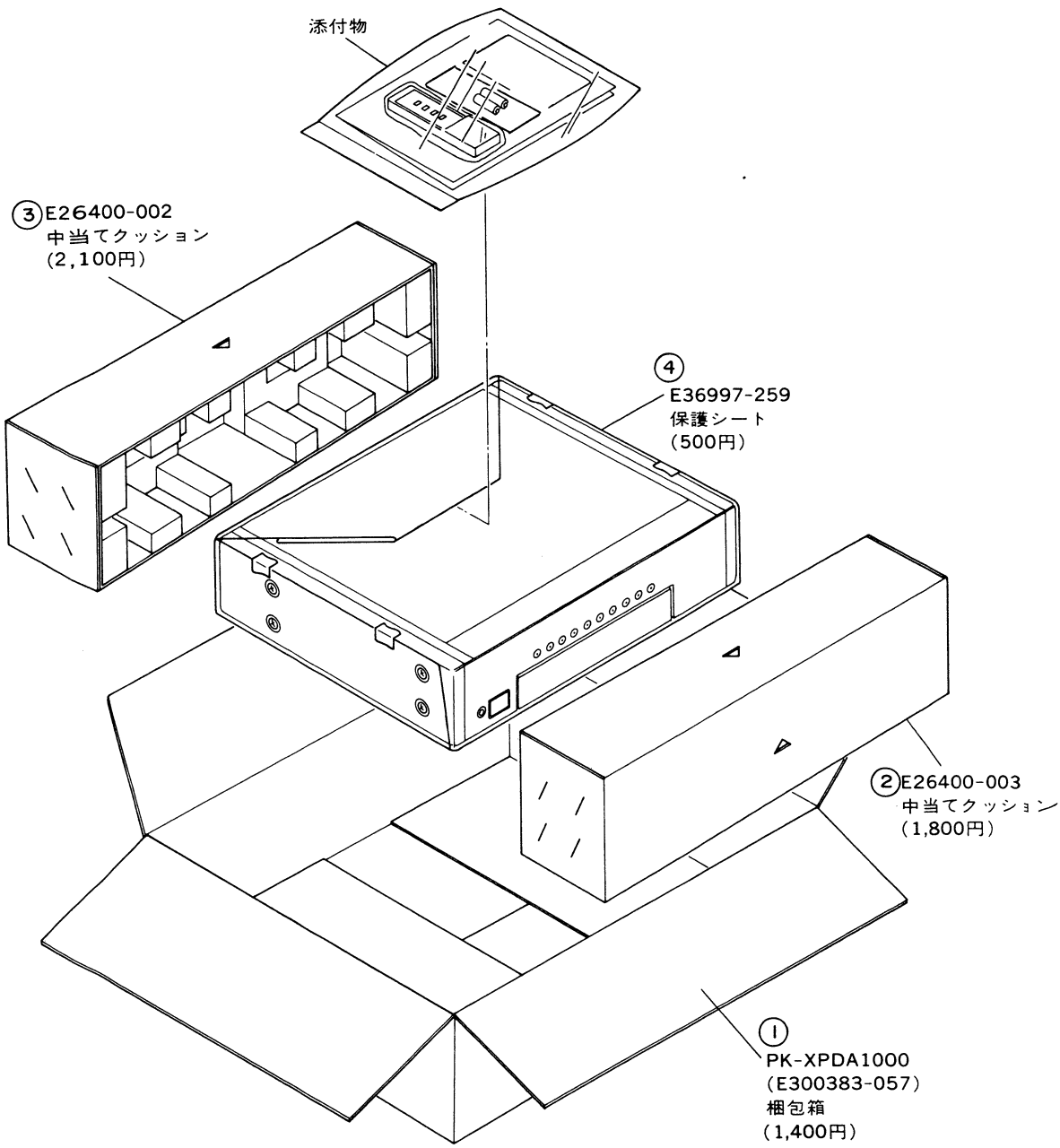
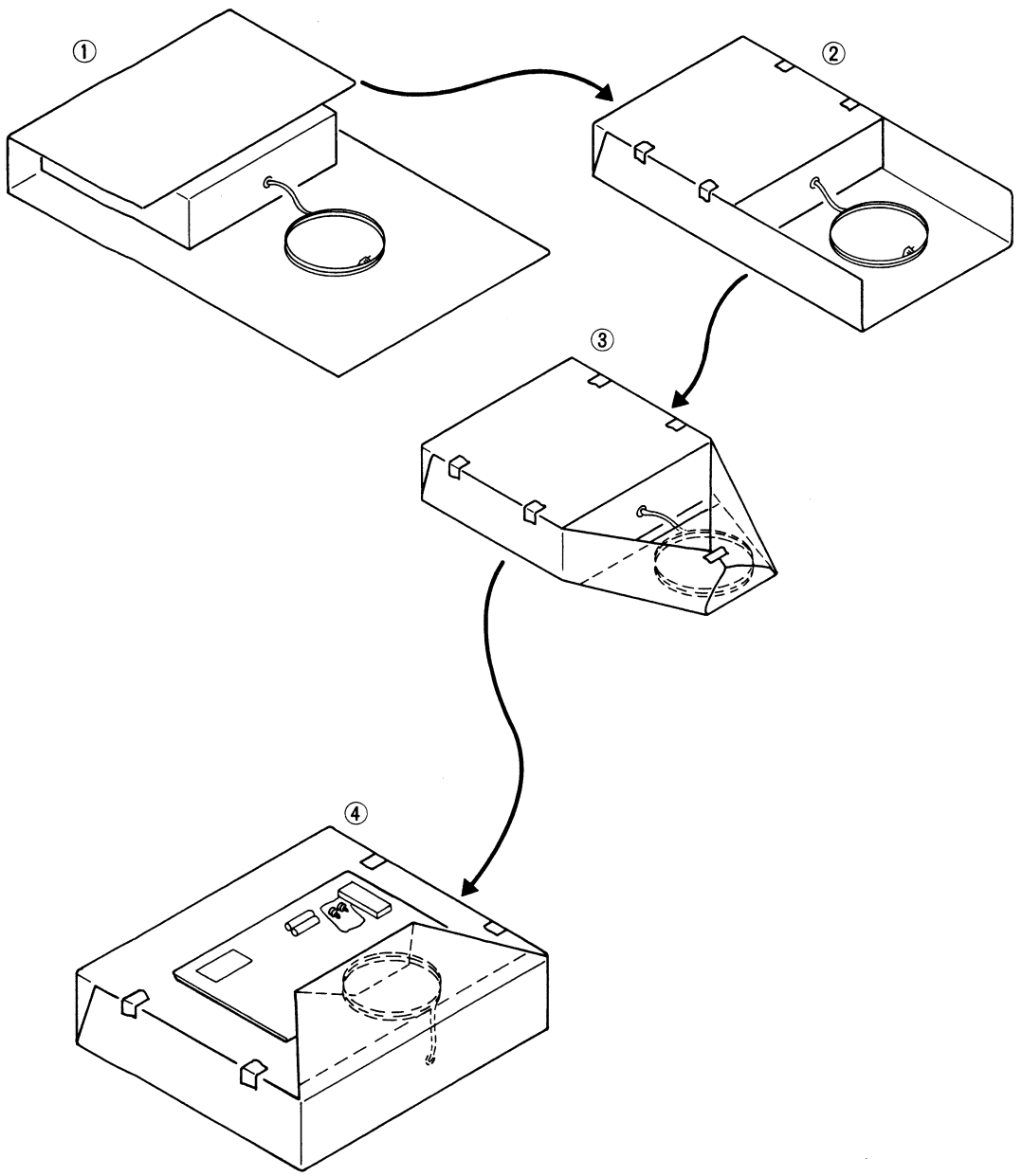
梱包手順